700CL-X Heritage

CF700-2

Instrukcja obsługi

PRZECZYTAJ UWAŻNIE INSTRUKCJĘ

- Zawiera ona ważne informacje dotyczące bezpieczeństwa.
- Ten pojazd ROV nie powinien być używany przez osoby poniżej 18 roku życia.
- Pasażerowie poniżej 12 roku życia nie mogą korzystać z urządzenia.

CFMOTO

SPIS TREŚCI

Przedmowa 8
Układ EVAP (układ kontroli emisji par paliwa) 9
Katalizator 10
Wprowadzenie 13
Numer VIN i numer seryjny silnika 14
Dane techniczne 15
Bezpieczeństwo użytkownika 18
Ogólne środki ostrożności 18
Obowiązki właściciela 22
Bezpieczny sprzęt do jazdy 23
Ostrzeżenia o potencjalnych zagrożeniach 26
Widok pojazdu Heritage 31
Widok z tyłu z lewej strony 31
Widok z przodu z prawej strony 32
Elementy sterujące i funkcje 33
Dźwignia sprzęgła 33
Dźwignia przedniego hamulca ręcznego 33
Przełącznik kierownicy, lewy 34
Przełącznik kierownicy, prawy 35
Elektroniczny zespół przepustnicy 36
Zamki 36
Dźwignia zmiany biegów 38
Dźwignia hamulca tylnego 39
Podpórka boczna 39
Uchwyt i podnóżek pasażera 40
Przyrządy 41
Wskaźniki przyrządów 41
Wyświetlacz przyrządów 44
Nawigacja w przyrządach / Ustawienia / Regulacje 48
Obsługa pojazdu 51
Okres docierania 51
Codzienna kontrola bezpieczeństwa 52
Uruchamianie 54
Ruszanie 55
Zmiana biegów, jazda 55
Hamowanie 57
Parkowanie 58
Bezpieczeństwo użytkownika 59
Technika bezpiecznej jazdy 59

Dodatkowe przestrogi dla eksploatacji przy dużych prędkościach 61
Konserwacja 62
Definicja intensywnego użytkowania 62
Kluczowe punkty harmonogramu smarowania: 63
Harmonogram konserwacji po okresie docierania 64
Harmonogram konserwacji okresowej 67
Luz dźwigni sprzęgła 73
Zestaw narzędzi 74
Układ paliwowy 75
Zbiornik paliwa 75
Zapotrzebowanie na paliwo 76
Liczba oktanowa (RON) 76
Układ silnika 77
Kontrola poziomu oleju silnikowego 77
Wymiana oleju silnikowego i filtra oleju 78
Pojemność oleju silnikowego 80
Świeca zapłonowa 81
Wlot powietrza i układ wydechowy 82
Układ wykrywania paliwa i spalin 82
Zawór wlotu powietrza 82
Luz zaworowy 83
Filtr powietrza 84
Układ chłodzenia 85
Chłodnica i wentylator chłodzący 85
Węże chłodnicy 85
Płyn chłodzący 86
Kontrola poziomu płynu chłodzącego 88
Napełnianie płynu chłodzącego 89
Opony i łańcuch 90
Specyfikacja opon 90
Ładowność opon 91
Tarcie opony 92
Kontrola łańcucha napędowego 93
Regulacja naprężenia łańcucha 94
Układ hamulcowy 96
Kontrola dźwigni hamulca przedniego 96
Kontrola pedału hamulca tylnego 96
Kontrola poziomu płynu hamulcowego 97
Dodawanie płynu hamulcowego 98
Kontrola tarcz hamulcowych 100

Kontrola zacisków hamulcowych 100
Układ przeciwblokujący (ABS) 101
Amortyzator 102
Kontrola amortyzatorów 102
Regulacja tylnego amortyzatora 103
Regulacja przedniego amortyzatora 104
Regulacja napięcia wstępnego 106
Układ elektryczny i sygnalizacja świetlna 107
Akumulator 107
Światło 109
Bezpiecznik 110
Katalizator 111
System odparowywania paliwa 112
Czyszczenie i przechowywanie motocykla 113
Ogólne środki ostrożności 113
Mycie pojazdu 114
Ochrona powierzchni 115
Przednia szyba i inne tworzywa sztuczne 115
Chrom i aluminium 115
Przygotowanie do przechowywania 117

Przygotowanie po przechowywaniu 118
Transport pojazdu 118
Ogólne problemy i ich przyczyny 119

Wstęp

Dziękujemy za zakup pojazdu CFMOTO i witamy w naszej światowej rodzinie entuzjastów CFMOTO. Zachęcamy do odwiedzenia naszej strony internetowej www.cfmoto.com w celu zapoznania się z najnowszymi wiadomościami, nowymi produktami, nadchodzącymi wydarzeniami i nie tylko.

CFMOTO to międzynarodowa firma specjalizująca się w rozwoju, produkcji i marketingu pojazdów terenowych, pojazdów użytkowych, motocykli o dużej pojemności skokowej i ich podstawowych komponentów. Założona w 1989 roku firma CFMOTO poświęca się rozwojowi niezależnych marek i innowacjom w zakresie badań i rozwoju.

Produkty CFMOTO są obecnie dystrybuowane przez ponad 2000 partnerów na całym świecie w ponad 100 krajach i regionach. CFMOTO wkracza w zaawansowane szeregi w świecie sportów motorowych i dąży do dostarczania doskonałych produktów dealerom i fanom na całym świecie.

Aby zapewnić bezpieczną i przyjemną eksploatację pojazdu, należy postępować zgodnie z instrukcjami i zaleceniami zawartymi w niniejszej instrukcji obsługi. Instrukcja obsługi zawiera instrukcje dotyczące drobnych czynności konserwacyjnych. Informacje na temat poważniejszych napraw znajdują się w instrukcji serwisowej CFMOTO.

Dealer CFMOTO zna Twój pojazd najlepiej i jest zainteresowany Twoją pełną satysfakcją. Pamiętaj, aby wracać do swojego dealera na wszystkie potrzeby serwisowe w okresie gwarancyjnym i po jego zakończeniu.

Ze względu na ciągłe udoskonalanie konstrukcji i jakości komponentów, mogą wystąpić niewielkie rozbieżności między rzeczywistym pojazdem a informacjami przedstawionymi w niniejszej publikacji.

Przedstawione w niej ilustracje i/lub procedury są przeznaczone wyłącznie do użytku referencyjnego.

Przed każdą jazdą należy sprawdzić pojazd i wykonać podstawowe procedury konserwacji. Niniejszą instrukcję należy przechowywać wraz z pojazdem, nawet w przypadku przekazywania pojazdu innym osobom.

Ten motocykl (CF700-2) podlega normie: Q/CFD 111.

Zhejiang CFMOTO power Co., Ltd zastrzega sobie prawo do ostatecznego wyjaśnienia instrukcji obsługi.

⚠ NIEBEZPIECZEŃSTWO
Obsługa, serwisowanie i konserwacja pojazdów drogowych i terenowych może narazić użytkownika na kontakt z substancjami chemicznymi, w tym spalinami, tlenkiem węgla, ftalanami i ołowiem, o których stan Kalifornia wie, że powodują raka i wady wrodzone lub inne szkody rozrodcze. Aby zminimalizować narażenie, należy unikać wdychania spalin, nie uruchamiać silnika na biegu jałowym, chyba że jest to konieczne, serwisować pojazd w dobrze wentylowanym miejscu i nosić rękawice lub często myć ręce podczas serwisowania pojazdu. Więcej informacji można znaleźć na stronie: www.p65warnings.ca.gov

System EVAP (system kontroli emisji oparów)

(Jeśli jest na wyposażeniu)

Jeśli wymagają tego przepisy dotyczące emisji spalin, ten pojazd jest wyposażony w system odparowywania paliwa (EVAP), który zapobiega przedostawaniu się oparów paliwa ze zbiornika paliwa i układu paliwowego do atmosfery.

Podczas rutynowej konserwacji należy sprawdzić wzrokowo wszystkie połączenia przewodów pod kątem wycieków lub niedrożności. Upewnij się, że węże nie są zatkane lub zagięte, co mogłoby spowodować uszkodzenie pompy paliwa lub zniekształcenie zbiornika paliwa. Żadne inne czynności konserwacyjne nie są konieczne.

Jeśli wymagana jest naprawa, należy skontaktować się z dealerem. Nie wolno modyfikować układu EVAP. Modyfikacja jakiejkolwiek części tego układu spowoduje naruszenie przepisów dotyczących emisji spalin.

Katalizator

UWAGA: Aby chronić katalizator, należy przestrzegać poniższych zaleceń:

- Używaj wyłącznie benzyny bezołowiowej. Nawet benzyna zawierająca niewielką ilość ołowiu może uszkodzić metale reaktywne zawarte w katalizatorze i spowodować jego wyłączenie.

- Nigdy nie dodawaj oleju antykorozyjnego ani oleju silnikowego do tłumika. Może to spowodować uszkodzenie katalizatora.

UWAGA

Niektóre funkcje opisane w niniejszej instrukcji mogą nie dotyczyć modeli sprzedawanych w Ameryce Północnej. Wszystkie opisy i wskazówki zostały przedstawione z perspektywy użytkownika w prawidłowej pozycji siedzącej.

Słowa sygnałowe

Hasło ostrzegawcze zwraca uwagę na komunikat lub komunikaty dotyczące bezpieczeństwa, komunikat lub komunikaty dotyczące szkód materialnych oraz określa stopień lub poziom zagrożenia. Standardowe słowa ostrzegawcze w tej instrukcji to NIEBEZPIECZEŃSTWO, OSTRZEŻENIE, PRZESTROGA i UWAGA.

W niniejszej instrukcji i na pojeździe znajdują się następujące słowa i symbole ostrzegawcze. Użycie tych słów i symboli ma wpływ na bezpieczeństwo użytkownika. Przed przeczytaniem instrukcji należy zapoznać się z ich znaczeniem:

NIEBEZPIECZEŃSTWO

Ten alert bezpieczeństwa i ikona wskazują na potencjalne zagrożenie, które może spowodować poważne obrażenia lub śmierć.

⚠ OSTRZEŻENIE

Ten alert bezpieczeństwa i ikona wskazują na potencjalne zagrożenie, które może skutkować niewielkimi lub umiarkowanymi obrażeniami ciała i/lub uszkodzeniem pojazdu.

⚠ UWAGA

Ten alert bezpieczeństwa i ikona wskazują na potencjalne zagrożenie, które może spowodować uszkodzenie pojazdu.

UWAGA

Wskazówka lub uwaga dotycząca ważnych informacji lub instrukcji.

PRZECZYTAJ INSTRUKCJĘ OBSŁUGI POSTĘPUJ ZGODNIE ZE WSZYSTKIMI INSTRUKCJAMI I OSTRZEŻENIAMI

⚠ OSTREŻENIE
Należy przeczytać, zrozumieć i przestrzegać wszystkich instrukcji i środków ostrożności zawartych w niniejszej instrukcji oraz na wszystkich etykietach produktu. Nieprzestrzeganie środków ostrożności może spowodować poważne obrażenia lub śmierć.

⚠ OSTRZEŻENIE
Spaliny silnika tego produktu zawierają CO, który jest gazem śmiertelnie niebezpiecznym i może powodować bóle głowy, zawroty głowy, utratę przytomności, a nawet śmierć.

Wprowadzenie

Dziękujemy za zakup pojazdu CFMOTO i witamy w naszej światowej rodzinie entuzjastów CFMOTO.
Aby zapewnić bezpieczną i przyjemną eksploatację pojazdu, należy postępować zgodnie z instrukcjami i zaleceniami zawartymi w niniejszej instrukcji obsługi. Informacje na temat poważnych napraw znajdują się w instrukcji serwisowej CFMOTO i powinny być wykonywane wyłącznie przez dealera i technika serwisowego CFMOTO. Pamiętaj, aby zwracać się do dealera w celu wykonania wszystkich czynności serwisowych w okresie gwarancyjnym i po jego zakończeniu.
W przypadku pytań lub wątpliwości dotyczących pojazdu:
Wszelkie pytania lub wątpliwości związane z pojazdem należy w pierwszej kolejności kierować do lokalnego dealera CFMOTO. Dealer zna pojazd najlepiej i jest zainteresowany całkowitą satysfakcją użytkownika. W przypadku, gdy lokalny dealer nie jest w stanie rozwiązać problemu lub wątpliwości dotyczących produktu, możesz skontaktować się z przedstawicielem obsługi klienta CFMOTO w zależności od rynku, na którym mieszkasz.
Ze względu na ciągłe udoskonalanie projektu, jakości lub konfiguracji komponentów produkcyjnych, mogą wystąpić niewielkie rozbieżności między rzeczywistym pojazdem a informacjami przedstawionymi w niniejszej publikacji.
CFMOTO zastrzega sobie prawo do zmiany cech produktu, specyfikacji lub komponentów bez wskazówek i zobowiązań wobec nabywcy. Ilustracje, opisy i/lub procedury w niniejszej publikacji są przeznaczone wyłącznie do użytku referencyjnego. Najbardziej aktualna wersja niniejszej instrukcji jest dostępna na stronie internetowej CFMOTO dla konsumentów na rynku, na którym zamieszkujesz.

Numer VIN i numer seryjny silnika

Pamiętaj, aby zapisać numer VIN, numer seryjny silnika i informacje z tabliczki znamionowej w poniższych miejscach:

Numer identyfikacyjny pojazdu:

Numer seryjny silnika:

Tabliczka znamionowa:

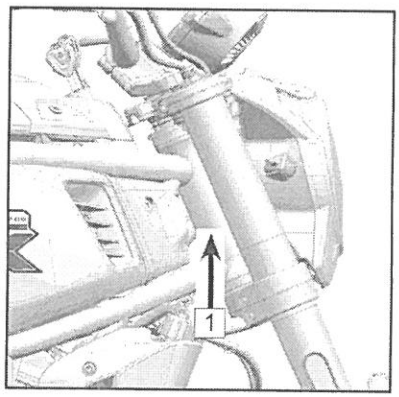

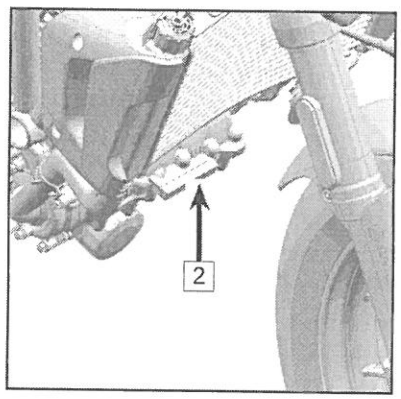

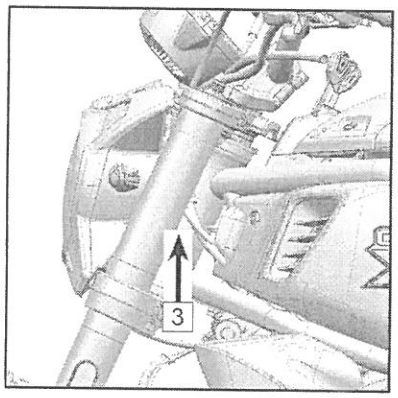

1	Numer VIN .	2	Numer seryjny silnika	3	Tabliczka znamionowa

Specyfikacje

	700CL-X Heritage
Wydajność	
Maks. moc	51.5 Kw / 8750 rpm
Maks. moment obrotowy	60.9 N•m / 6500 rpm
Min. średnica obrotu	15.4 ft (4.7 m)
Najwyższa zaprojektowana prędkość	112 mph (180 km/h)
Rozmiar	
Długość	92.9 in (2107 mm)
Szerokość	34.9 in (887 mm)
Wysokość	47.2 in (1200 mm)
Rozstaw osi	56.5 in (1435 mm)
Wysokość siedziska	31.5 in (800 mm)
Prześwit	6.3 in (160 mm)
Masa własna	436.5 lb (198 kg)
Silnik	
Typ	Dwucylindrowy rzędowy, czterosuwowy, chłodzony cieczą
Pojemność skokowa	693 mL
Średnica x skok	3.26 in × 2.5 in (83 mm × 64 mm)
Stopień sprężania	11.6 : 1
Układ rozruchowy	Rozrusznik elektryczny
Układ zasilania paliwem	EFI

DANE TECHNICZNE

Układ sterowania zapłonem	Zapłon ECU	
Układ smarowania	Smarowanie ciśnieniowe / rozbryzgowe	
Typ oleju silnikowego	SAE10W / 40 SJ, JASOMA2	
Udźwig płynu chłodzącego	54 oz + 12.8 oz (1600 mL + 379 mL)	
Prędkość biegu jałowego	1450 r/min ± 145 r/min	
Skrzynia biegów		
Typ skrzyni biegów	6-biegowa, międzynarodowa przekładnia standardowa	
Typ sprzęgła	Mokra, wielotarczowa, ręczna	
Układ napędowy	Napęd łańcuchowy	
Podstawowe przełożenie redukcyjne	2.095	
Końcowe przełożenie redukcyjne	3.067	
Przełożenie	1	2.353
	2	1.714
	3	1.333
	4	1.111
	5	0.966
	6	0.852
Podwozie		
Rozmiar opony	Przód	110/80 R18
	Tył	180/55 R17

DANE TECHNICZNE

Rozmiar obręczy	Przód	MT3.0-18
	Tył	MT5.5-17
Pojemność zbiornika paliwa	3.43gal (13 L)	
Średnie zużycie paliwa na 100 km	1.48gal (5.6 L)	
Komponenty elektryczne		
Akumulator	12 V / 11.2 Ah	
Reflektor	LED	
Światło tylne / hamowania	LED	

Bezpieczeństwo użytkownika

Ogólne środki ostrożności

⚠OSTRZEŻENIE
Nieprzestrzeganie ostrzeżeń zawartych w niniejszej instrukcji może spowodować poważne obrażenia ciała lub śmierć.
Ten pojazd nie jest zabawką i jego użytkowanie może być niebezpieczne.
Należy przeczytać niniejszą instrukcję obsługi. Przed rozpoczęciem użytkowania pojazdu należy zapoznać się ze wszystkimi ostrzeżeniami dotyczącymi bezpieczeństwa, środkami ostrożności i procedurami obsługi.

Ograniczenia dotyczące jazdy
Ten pojazd jest WYŁĄCZNIE POJAZDEM DLA DOROSŁYCH. Użytkownik musi posiadać prawo jazdy wymagane przez lokalne przepisy i regulacje.

Znajomość pojazdu

Jako użytkownik pojazdu jesteś odpowiedzialny za swoje bezpieczeństwo, bezpieczeństwo innych i ochronę środowiska. Należy przeczytać i zrozumieć instrukcję obsługi, która zawiera cenne informacje na temat wszystkich aspektów pojazdu, w tym procedur bezpiecznej obsługi.

Modyfikacje sprzętu
CFMOTO dba o bezpieczeństwo naszych klientów i ogółu społeczeństwa. Dlatego zdecydowanie zalecamy, aby konsumenci nie instalowali w pojeździe żadnych urządzeń, które mogą zwiększyć prędkość lub moc pojazdu, ani nie dokonywali żadnych innych modyfikacji pojazdu w tych celach. Wszelkie modyfikacje oryginalnego wyposażenia pojazdu stwarzają znaczne zagrożenie dla bezpieczeństwa i zwiększają ryzyko obrażeń ciała. Gwarancja na pojazd wygasa w przypadku zamontowania w pojeździe niezatwierdzonych akcesoriów lub dokonania w pojeździe modyfikacji zwiększających jego prędkość lub moc.

Unikanie zatrucia tlenkiem węgla
Wszystkie spaliny silnika zawierają tlenek węgla, śmiertelnie niebezpieczny gaz. Wdychanie tlenku węgla może powodować bóle głowy, zawroty głowy, senność, nudności, dezorientację, a nawet śmierć.
Tlenek węgla jest bezbarwnym, bezwonnym i pozbawionym smaku gazem, który może być obecny nawet wtedy, gdy nie widać ani nie czuć spalin silnika. Śmiertelne poziomy tlenku węgla mogą szybko się nagromadzić, a użytkownik może szybko zostać pokonany i nie będzie w stanie się uratować. Ponadto śmiertelne poziomy tlenku węgla mogą utrzymywać się przez wiele godzin lub dni w zamkniętych lub słabo wentylowanych pomieszczeniach.
Aby zapobiec poważnym obrażeniom lub śmierci z powodu tlenku węgla:

- Nigdy nie uruchamiaj pojazdu w słabo wentylowanych lub częściowo zamkniętych pomieszczeniach.
- Nigdy nie uruchamiaj pojazdu na zewnątrz, gdzie spaliny silnika mogą zostać wciągnięte do budynku przez otwory, takie jak okna i drzwi.

BEZPIECZEŃSTWO UŻYTKOWNIKA

Unikanie pożarów benzyny i innych zagrożeń
Benzyna jest niezwykle łatwopalna i wysoce wybuchowa. Opary paliwa mogą rozprzestrzeniać się i zostać zapalone przez iskrę lub płomień w odległości wielu stóp od silnika. Aby zmniejszyć ryzyko pożaru lub wybuchu, należy postępować zgodnie z poniższymi instrukcjami:

- Ściśle przestrzegać właściwych procedur tankowania.
- Nigdy nie uruchamiaj ani nie obsługuj silnika, jeśli korek wlewu paliwa nie jest prawidłowo zamontowany. Benzyna jest trująca i może spowodować obrażenia lub śmierć.
- Nigdy nie połykaj benzyny ustami.
- W przypadku połknięcia benzyny, dostania się jej do oka (oczu) lub wdychania oparów benzyny należy natychmiast skontaktować się z lekarzem.
- W przypadku rozlania benzyny należy umyć się wodą z mydłem i zmienić ubranie.

Paliwo o minimalnej liczbie oktanowej i ostrzeżenia dotyczące bezpieczeństwa
Zalecanym paliwem dla pojazdu jest wyłącznie benzyna bezołowiowa premium (dozwolona jest maksymalna mieszanka 10% etanolu). Nieutlenione (niezawierające etanolu) paliwo jest zalecane w celu zapewnienia najlepszych osiągów w każdych warunkach.

BEZPIECZEŃSTWO UŻYTKOWNIKA

⚠ OSTRZEŻENIE
Benzyna jest wysoce łatwopalna i wybuchowa w pewnych warunkach. Przed napełnieniem zbiornika należy odczekać, aż silnik i układ wydechowy ostygną. Podczas obchodzenia się z benzyną należy zawsze zachować szczególną ostrożność. Paliwo należy zawsze tankować przy wyłączonym silniku, na zewnątrz lub w dobrze wentylowanym miejscu. Nie wolno palić tytoniu ani dopuszczać do powstawania otwartego ognia lub iskier w miejscu tankowania lub w jego pobliżu benzyny. Nie przepełniać zbiornika. Nie wlewać paliwa do szyjki zbiornika. Jeśli benzyna rozleje się na skórę lub ubranie, należy natychmiast zmyć ją wodą z mydłem i zmienić ubranie. Nigdy nie uruchamiaj silnika ani nie pozwól mu pracować w zamkniętym pomieszczeniu. Spaliny silnika są trujące i mogą spowodować utratę przytomności lub śmierć w krótkim czasie. Spaliny silnika tego produktu zawierają substancje chemiczne, o których wiadomo, że powodują raka, wady wrodzone lub inne szkodliwe działanie na rozrodczość. Użytkownik może korzystać z tego pojazdu wyłącznie na zewnątrz lub w dobrze wentylowanych pomieszczeniach.

Unikanie poparzeń gorącymi częściami
Układ wydechowy i silnik nagrzewają się podczas pracy użytkownika. Aby uniknąć poparzeń, należy unikać kontaktu z nimi podczas pracy i tuż po jej zakończeniu.

Odpowiedzialność właściciela

Bądź wykwalifikowany i odpowiedzialny

Należy uważnie przeczytać niniejszą instrukcję obsługi i naklejki ostrzegawcze na pojeździe. Weź udział w szkoleniu dotyczącym bezpieczeństwa na otwartym terenie, jeśli jest dostępne. Należy ćwiczyć przy niskich prędkościach. Wyższe prędkości wymagają większego doświadczenia, wiedzy i odpowiednich warunków jazdy. Zapoznaj się dokładnie z elementami sterującymi i ogólną obsługą pojazdu.

Ten pojazd jest WYŁĄCZNIE POJAZDEM DLA DOROSŁYCH. Użytkownik musi posiadać prawo jazdy wymagane przez lokalne przepisy i regulacje. Użytkownik musi być wystarczająco wysoki i mieć zdolność fizyczną, aby: prawidłowo siedzieć, trzymać kierownicę obiema rękami, w pełni naciskać dźwignię sprzęgła lewą ręką, w pełni naciskać dźwignię hamulca prawą ręką, w pełni naciskać dźwignię hamulca nożnego prawą stopą, być w stanie mocno oprzeć obie stopy na podnóżkach i być w stanie utrzymać równowagę pojazdu stopami po zatrzymaniu.

Przewożenie pasażera

- Użytkownik musi uzyskać prawo jazdy wymagane przez lokalne przepisy i regulacje dotyczące modeli przystosowanych do przewozu pasażerów.
- Należy przewozić tylko jednego pasażera. Pasażer musi być prawidłowo usadowiony na fotelu pasażera. Pasażer powinien być na tyle wysoki, aby zawsze prawidłowo siedzieć, trzymając się uchwytu, a stopy mocno osadzone na podnóżkach.
- Należy poinstruować pasażera, aby zapoznał się z etykietami bezpieczeństwa pojazdu.
- Nigdy nie należy przewozić pasażera, który zażywał narkotyki lub alkohol, jest zmęczony lub chory. Spowalniają one czas reakcji i pogarszają zdolność oceny sytuacji.
- Nigdy nie należy przewozić pasażera, jeśli jego umiejętności lub ocena są niewystarczające do skoncentrowania się na warunkach terenowych i odpowiedniego dostosowania się do nich

Sprzęt do bezpiecznej jazdy

Kierowca i pasażer powinni zawsze nosić odzież dostosowaną do rodzaju jazdy:

1. Atestowany kask
2. Ochrona oczu
3. Rękawiczki
4. Koszule lub kurtki z długim rękawem
5. Długie spodnie
6. Buty za kostkę

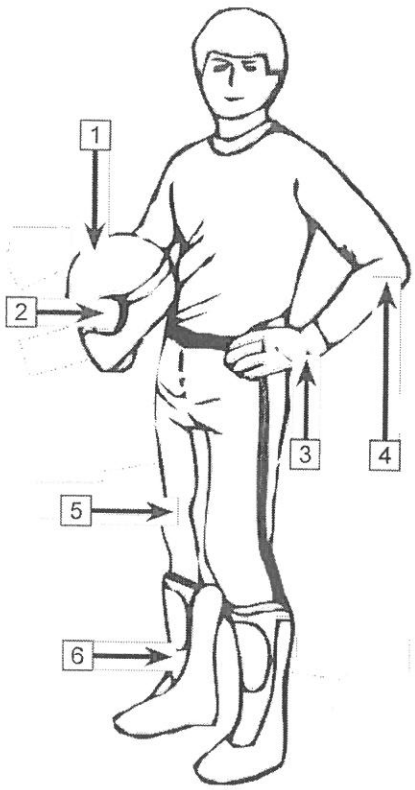

W zależności od aktualnej pogody może być potrzebna dodatkowa odzież, taka jak ochrona oczu przed zaparowaniem, bielizna termiczna i osłona twarzy na zimne dni. Użytkownik nigdy nie może nosić luźnej odzieży, która może zaplątać się w pojazd lub na gałęziach drzew i krzewów.

Kask i ochrona oczu

Zatwierdzony kask może zapobiec poważnym obrażeniom głowy w razie wypadku. Należy pamiętać, że nawet najlepszy kask nie stanowi gwarancji uniknięcia obrażeń.

Wybrany kask powinien spełniać normy obowiązujące w danym kraju lub regionie. Kask z zamkniętą osłoną twarzy będzie lepiej chronił przed uderzeniami owadów, latających kamieni, pyłu i rozsypanych odłamków itp.

Kask z otwartą twarzą nie zapewnia takiej samej ochrony twarzy i szczęki. Podczas jazdy w kasku maski i gogle podczas noszenia kasku z otwartą twarzą. Nie należy polegać na okularach lub okularach przeciwsłonecznych w celu ochrony oczu, ponieważ nie są one przystosowane do ochrony przed uderzeniami. Odłamki mogą polecieć w górę lub rozbić soczewkę, powodując obrażenia oczu. Przyciemnianych masek lub gogli należy używać wyłącznie w ciągu dnia w jasnym świetle, nie należy ich używać w nocy ani przy słabym oświetleniu.

Mogą one wpływać na zdolność rozróżniania kolorów. Nie używaj ich, jeśli masz problemy z rozróżnianiem kolorów.

Rękawiczki

Rękawiczki z pełnymi palcami mogą chronić dłonie przed wiatrem, słońcem, gorącem, zimnem i zachlapaniem. Dobrze dopasowane rękawice ułatwiają kierowanie pojazdem i zmniejszają zmęczenie dłoni. Jeśli rękawice są zbyt ciężkie, użytkownikowi trudno będzie obsługiwać pojazd.

Para mocnych rękawic motocyklowych zapewnia ochronę dłoni w razie wypadku lub wywrotki. Rękawice do skuterów śnieżnych zapewniają lepszą ochronę podczas jazdy w zimnych obszarach.

Kurtki, spodnie i kombinezony motocyklowe

Noś kurtkę lub koszulę z długim rękawem i długie spodnie lub pełny kombinezon do jazdy. Wysokiej jakości odzież ochronna zapewni komfort i pomoże uniknąć rozpraszania uwagi przez niekorzystne czynniki środowiskowe. W razie wypadku, dobrej jakości odzież ochronna wykonana z wytrzymałego materiału może zapobiec lub zmniejszyć obrażenia.

Podczas jazdy w chłodne dni należy chronić się przed hipotermią. Hipotermia, stan niskiej temperatury ciała, może powodować utratę koncentracji, spowolnienie reakcji i utratę płynnych, precyzyjnych ruchów mięśni. W chłodnych warunkach niezbędny jest odpowiedni sprzęt ochronny, taki jak wiatroszczelna kurtka i izolowane warstwy odzieży. Nawet podczas jazdy w umiarkowanych temperaturach może być bardzo zimno z powodu wiatru. Odzież ochronna odpowiednia do jazdy w niskich temperaturach może być zbyt gorąca podczas postoju. Należy ubierać się warstwowo, aby w razie potrzeby można było zdjąć odzież. Uzupełnienie odzieży ochronnej wiatroszczelną warstwą zewnętrzną może zapobiec przedostawaniu się zimnego powietrza do skóry.

Buty

Należy zawsze nosić buty z zamkniętymi palcami i cholewką. Solidne buty za kostkę z antypoślizgowymi podeszwami zapewniają lepszą ochronę i umożliwiają prawidłowe umieszczenie stopy na kołkach. Unikaj długich sznurowadeł, które mogłyby zaplątać się w elementy pojazdu. Do jazdy w warunkach zimowych najlepiej nadają się buty na gumowej podeszwie z nylonową lub skórzaną cholewką i wyjmowaną filcową wkładką. Należy unikać gumowych butów przeciwdeszczowych. Gumowe buty przeciwdeszczowe mogą utknąć za pedałem hamulca nożnego, utrudniając użytkownikowi jego prawidłowe działanie.

Inny sprzęt do jazdy

Sprzęt przeciwdeszczowy

Podczas jazdy w deszczową pogodę zalecany jest kombinezon przeciwdeszczowy lub wodoodporny kombinezon jeździecki. Podczas długich przejażdżek warto mieć przy sobie odzież przeciwdeszczową. Utrzymanie suchych ubrań skutkuje większą wygodą i czujnością.

Ochrona słuchu

Długotrwała ekspozycja na wiatr i hałas silnika podczas jazdy może spowodować trwałą utratę słuchu. Prawidłowo noszone środki ochrony słuchu, takie jak zatyczki do uszu, mogą pomóc zapobiec utracie słuchu. Przed użyciem jakichkolwiek środków ochrony słuchu należy zapoznać się z lokalnymi przepisami.

BEZPIECZEŃSTWO UŻYTKOWNIKA

⚠Ostrzeżenia o potencjalnych zagrożeniach

OSTRZEŻENIE

POTENCJALNE ZAGROŻENIE:

Użytkownik może obsługiwać pojazd bez odpowiedniego przeszkolenia.

CO MOŻE SIĘ STAĆ:

Ryzyko wypadku znacznie wzrasta, jeśli użytkownik nie wie, jak prawidłowo obsługiwać pojazd w różnych sytuacjach i na różnych rodzajach terenu.

JAK UNIKNĄĆ ZAGROŻENIA:

Początkujący i niedoświadczeni użytkownicy powinni ukończyć szkolenie w zakresie bezpieczeństwa, jeśli jest ono oferowane przez dealera. Użytkownicy powinni regularnie ćwiczyć umiejętności nabyte podczas kursu oraz wszelkie techniki obsługi opisane w instrukcji obsługi.

⚠OSTRZEŻENIE

POTENCJALNE ZAGROŻENIE:

Nieprzestrzeganie zaleceń dotyczących wieku pojazdu.

CO MOŻE SIĘ STAĆ:

Może dojść do poważnych obrażeń i/lub śmierci, jeśli dziecko poniżej minimalnego zalecanego wieku będzie użytkownikiem tego pojazdu. Nawet jeśli dziecko mieści się w zalecanej grupie wiekowej do obsługi pojazdu, może nie posiadać umiejętności, zdolności lub osądu potrzebnych do bezpiecznej obsługi i może być podatne na wypadek lub obrażenia.

JAK UNIKNĄĆ ZAGROŻENIA:

Użytkownik musi uzyskać prawo jazdy zgodnie z lokalnymi przepisami i regulacjami.

BEZPIECZEŃSTWO UŻYTKOWNIKA

⚠ OSTRZEŻENIE

POTENCJALNE ZAGROŻENIE:

Użytkowanie tego pojazdu bez noszenia zatwierdzonego kasku, ochrony oczu i odzieży ochronnej.

CO MOŻE SIĘ STAĆ:

Użytkowanie bez zatwierdzonego kasku zwiększa ryzyko poważnego urazu głowy lub śmierci w razie wypadku. Użytkowanie bez ochrony oczu może spowodować wypadek i zwiększyć ryzyko poważnego urazu oczu w razie wypadku. Obsługa bez odzieży ochronnej może zwiększyć ryzyko odniesienia poważnych obrażeń.

JAK UNIKNĄĆ ZAGROŻENIA:

Należy zawsze nosić zatwierdzony i odpowiednio dopasowany kask. Należy zawsze nosić okulary ochronne (gogle lub osłonę twarzy),rękawice, koszulę lub kurtkę z długimi rękawami, długie spodnie i buty za kostkę.

⚠ OSTRZEŻENIE

POTENCJALNE ZAGROŻENIE:

Użytkownik prowadzący pojazd po spożyciu alkoholu lub narkotyków.

CO MOŻE SIĘ STAĆ:

Spożycie alkoholu i/lub narkotyków może poważnie wpłynąć na osąd użytkownika. Czas reakcji może być wolniejszy, a równowaga i percepcja użytkownika mogą być zaburzone. Spożywanie alkoholu i/lub zażywanie narkotyków przed lub w trakcie prowadzenia pojazdu może doprowadzić do wypadku skutkującego poważnymi obrażeniami lub śmiercią.

JAK UNIKNĄĆ ZAGROŻENIA:

Nigdy nie spożywaj alkoholu ani narkotyków przed lub podczas obsługi pojazdu

BEZPIECZEŃSTWO UŻYTKOWNIKA

⚠ OSTRZEŻENIE

POTENCJALNE ZAGROŻENIE:
Praca użytkownika z nadmierną prędkością.
CO MOŻE SIĘ STAĆ:
Nadmierna prędkość zwiększa ryzyko utraty kontroli przez użytkownika, co może skutkować wypadkiem.
JAK UNIKNĄĆ ZAGROŻENIA:
Zawsze należy pracować z prędkością odpowiednią do terenu, widoczności, warunków pracy i doświadczenia użytkownika.

⚠OSTRZEŻENIE

POTENCJALNE ZAGROŻENIE:
Próby wykonywania zjazdów, skoków i innych akrobacji.
CO MOŻE SIĘ STAĆ:
Próba wykonania akrobacji zwiększa ryzyko wypadku, w tym przewrócenia się.
JAK UNIKNĄĆ ZAGROŻENIA:
Nigdy nie próbuj zjeżdżać, skakać ani wykonywać innych akrobacji.

BEZPIECZEŃSTWO UŻYTKOWNIKA

⚠ OSTRZEŻENIE

POTENCJALNE ZAGROŻENIE:
Brak sprawdzenia pojazdu przed rozpoczęciem użytkowania. Nieprawidłowa konserwacja pojazdu.
CO MOŻE SIĘ STAĆ:
Niewłaściwa konserwacja zwiększa prawdopodobieństwo wypadku lub uszkodzenia sprzętu.
JAK UNIKNĄĆ ZAGROŻENIA:
Zawsze sprawdzaj pojazd przed każdym użyciem, aby upewnić się, że jest w bezpiecznym stanie.
Należy zawsze przestrzegać procedur i harmonogramów przeglądów i konserwacji opisanych w instrukcji obsługi.

⚠ OSTRZEŻENIE

POTENCJALNE ZAGROŻENIE:
Użytkowanie pojazdu z niewłaściwymi oponami lub z niewłaściwym bądź nierównym ciśnieniem w oponach.
CO MOŻE SIĘ STAĆ:
Używanie niewłaściwych opon lub eksploatacja pojazdu z niewłaściwym lub nierównym ciśnieniem w oponach może spowodować utratę kontroli nad pojazdem lub wypadek.
JAK UNIKNĄĆ ZAGROŻENIA:
Zawsze używaj opon o rozmiarze i typie określonym w instrukcji obsługi. Zawsze utrzymuj prawidłowe ciśnienie w oponach.

BEZPIECZEŃSTWO UŻYTKOWNIKA

⚠ OSTRZEŻENIE

POTENCJALNE ZAGROŻENIE:

Użytkowanie pojazdu z niewłaściwymi modyfikacjami.

CO MOŻE SIĘ STAĆ:

Niewłaściwa instalacja akcesoriów lub modyfikacja pojazdu może spowodować zmiany w prowadzeniu, które mogą doprowadzić do wypadku.

JAK UNIKNĄĆ ZAGROŻENIA:

Nigdy nie modyfikuj pojazdu poprzez niewłaściwy montaż lub użycie akcesoriów. Wszystkie części i akcesoria dodawane do pojazdu muszą być częściami oryginalnymi lub równoważnymi komponentami przeznaczonymi do użytku w tym pojeździe oraz powinny być instalowane i używane zgodnie z zatwierdzonymi instrukcjami. Więcej informacji można uzyskać u sprzedawcy.

STEROWANIE i FUNKCJE

Widok pojazdu Heritage
Widok z tyłu z lewej strony

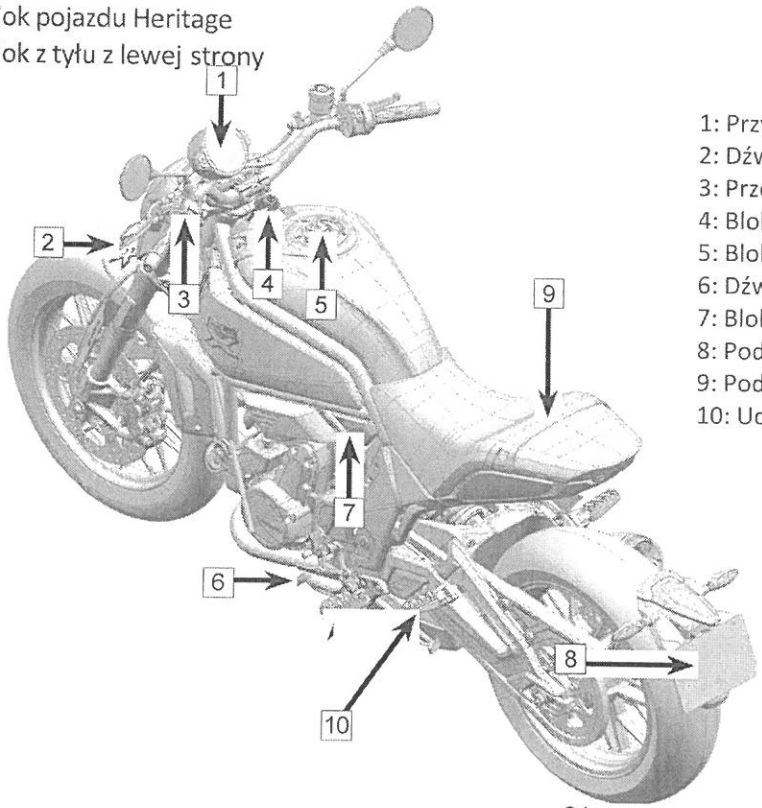

1: Przyrząd
2: Dźwignia sprzęgła
3: Przełącznik kierownicy, LH
4: Blokada przełącznika zapłonu
5: Blokada zbiornika paliwa
6: Dźwignia zmiany biegów
7: Blokada siedzenia
8: Podstawa montażowa tablicy rejestracyjnej
9: Podłokietnik pasażera
10: Uchwyt podnóżka

Widok z przodu prawa strona

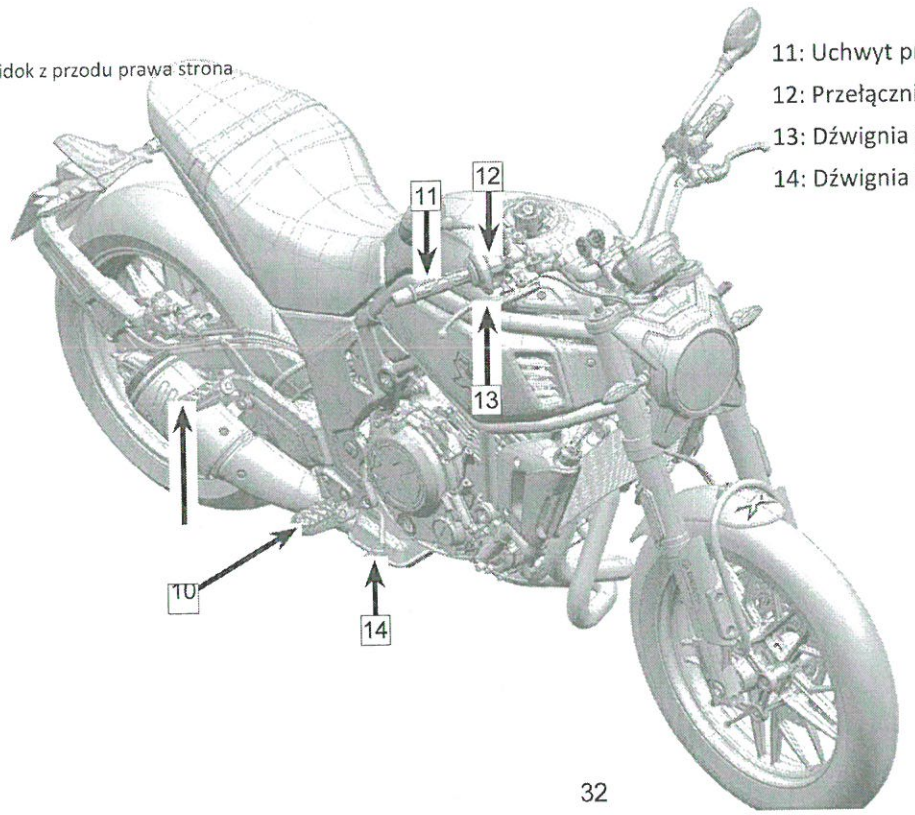

11: Uchwyt przepustnicy

12: Przełącznik kierownicy, prawy

13: Dźwignia przedniego hamulca ręcznego

14: Dźwignia tylnego hamulca

Sterowanie i funkcje

Dźwignia sprzęgła

Dźwignia sprzęgła 1 znajduje się po lewej stronie kierownicy. Sprzęgło jest typu sprzęgła linkowego.

Wyreguluj odległość dźwigni sprzęgła od kierownicy, obracając pokrętło regulacji dźwigni sprzęgła.

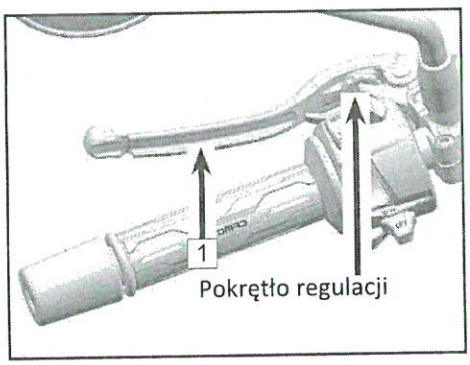

Dźwignia przedniego hamulca ręcznego

Dźwignia przedniego hamulca ręcznego 2 znajduje się po prawej stronie kierownicy.

Zacisk przedniego hamulca aktywuje hamowanie za pomocą dźwigni przedniego hamulca ręcznego. Odległość dźwigni hamulca od kierownicy można regulować, obracając pokrętło regulacji dźwigni hamulca ręcznego.

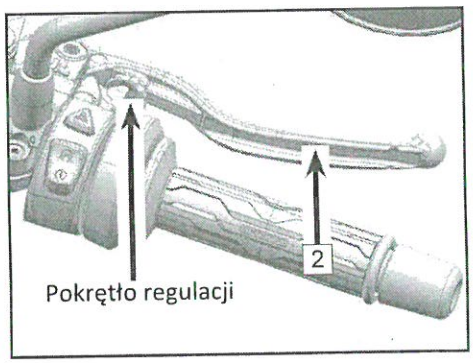

Przełącznik kierownicy, lewy

Lewy przełącznik kierownicy 1 znajduje się po lewej stronie kierownicy.

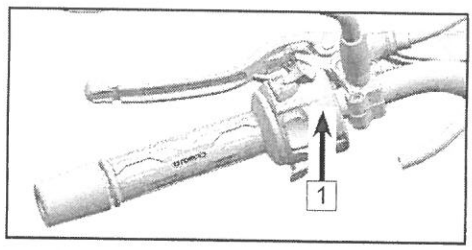

Funkcja lewego przełącznika na kierownicy

2	Przycisk trybu	ECO SPORT	Naciśnij, aby przełączać między trybem ECO i SPORT.
3	Przełącznik kierunkowskazów		Po naciśnięciu tego przełącznika w prawo włączy się prawy kierunkowskaz.
			Naciśnięcie tego przełącznika w lewo spowoduje włączenie lewego kierunkowskazu.
4			Krótkie naciśnięcie spowoduje włączenie klaksonu.
5	Przycisk klaksonu		Obrócenie do tej pozycji włącza światła drogowe.
			Obrócenie w tę pozycję spowoduje włączenie świateł mijania.
			Krótkie naciśnięcie tego przycisku spowoduje włączenie świateł mijania.
6	Przycisk ściemniacza	RES/+ SET/-	Aby uzyskać więcej informacji, patrz funkcja przyrządu 8, Tempomat.

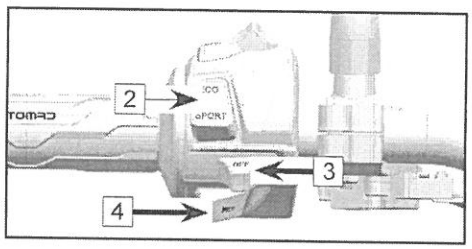

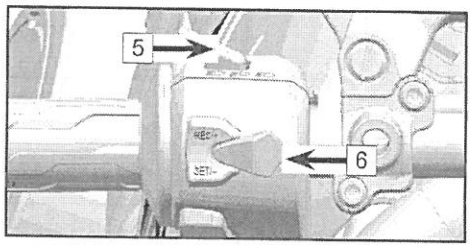

Przełącznik kierownicy, prawy

Prawy przełącznik kierownicy 1 znajduje się po prawej stronie kierownicy.

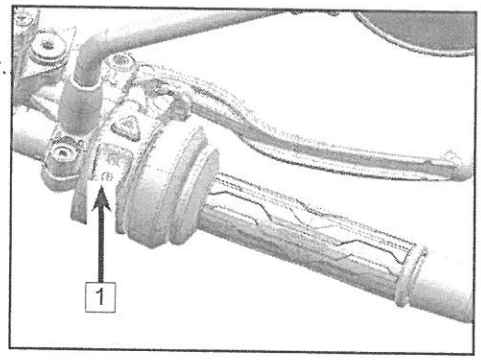

Funkcja prawego przełącznika kierownicy

2	Włącznik świateł awaryjnych		Krótkie naciśnięcie włącza światła awaryjne.
3	Wyłącznik stopu		Obrócenie do tej pozycji powoduje wyłączenie pojazdu.
			Obrócenie do tej pozycji powoduje uruchomienie pojazdu.

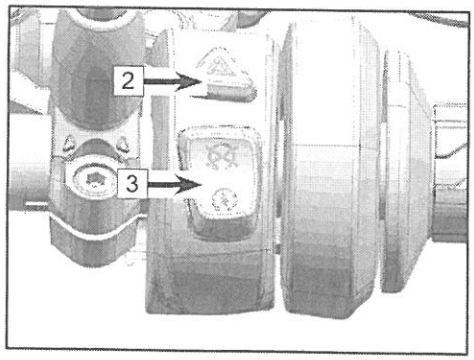

Elektroniczny zespół przepustnicy

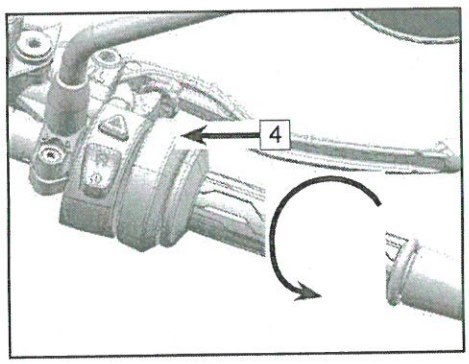

Ten pojazd jest wyposażony w elektroniczną przepustnicę 4 .
Obracając dźwignię przepustnicy, moduł ECU określa optymalną dawkę paliwa, łącząc informacje o kącie otwarcia przepustnicy, obrotach silnika, położeniu skrzyni biegów, temperaturze silnika i trybie jazdy pojazdu itp.
Elektroniczna przepustnica zapewnia optymalną oszczędność paliwa i lepszą reakcję przepustnicy dla kierowcy i lepszą reakcję przepustnicy dla kierowcy.

Zamki

Wyłącznik zapłonu (Heritage) 1

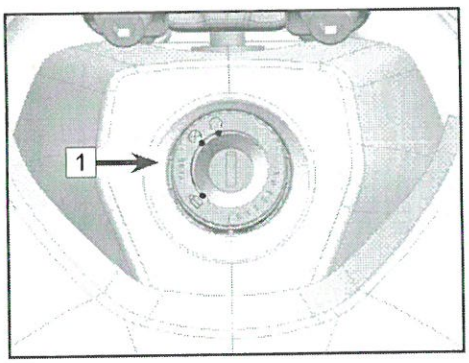

Blokada kierownicy		Obróć kierownicę w lewo, a następnie przekręć kluczyk do wskaźnika blokady, aby zablokować kierownicę.
Wyłącz		Po przekręceniu kluczyka w to położenie nie można uruchomić silnika, a obwód zasilania pojazdu jest odłączony.
Start		Po przekręceniu kluczyka w to położenie można uruchomić silnik, a obwód zasilania pojazdu jest podłączony.

Blokada zbiornika paliwa

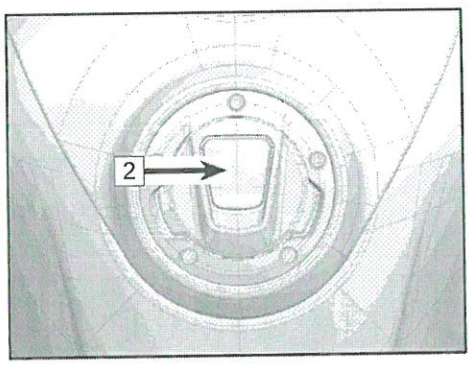

Przed otwarciem zbiornika paliwa należy wykonać poniższe czynności:

Pojazd jest zatrzymany.

Silnik jest wyłączony.

Otwórz pokrywę blokady zbiornika paliwa.

Włóż kluczyk i obróć, aby zwolnić blokadę. Otwórz korek zbiornika paliwa.

Blokada siedzenia 1

Blokada siedzenia znajduje się po lewej stronie pojazdu.
Fotel można wyjąć, wkładając kluczyk i przekręcając go w celu zwolnienia blokady.

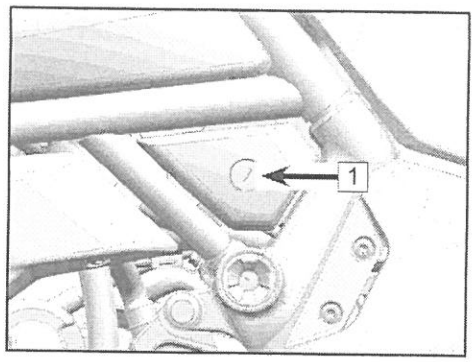

Dźwignia zmiany biegów

Dźwignia zmiany biegów 2

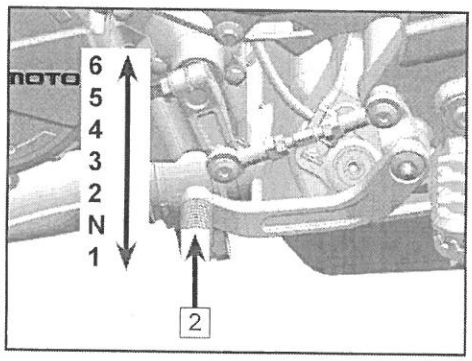

Dźwignia hamulca tylnego

Dźwignia hamulca tylnego 1
znajduje się po prawej stronie silnika.
Aktywuj tylny hamulec, naciskając dźwignię tylnego hamulca.

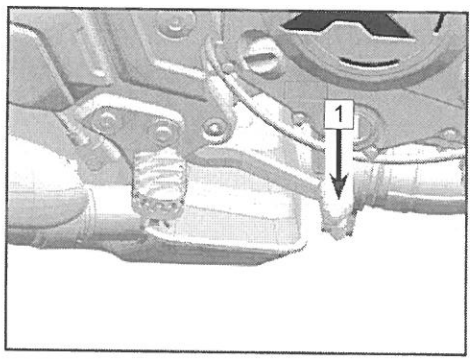

Stopka boczna

Stopka boczna 2 znajduje się po lewej stronie pojazdu i jest używana do parkowania.

UWAGA: Gdy podpórka boczna jest opuszczona, system uruchamiania silnika włącza się tylko na biegu neutralnym.

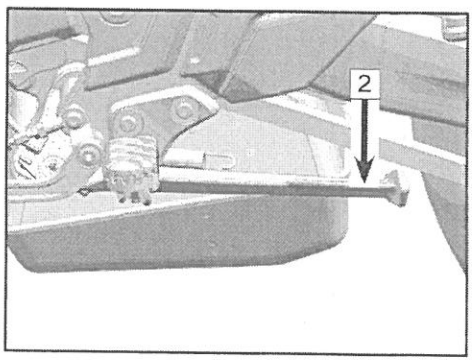

Uchwyt i podnóżek pasażera

Uchwyt pasażera [1] jest zamontowany na siedzeniu motocykla, aby pasażer trzymał się podczas jazdy.

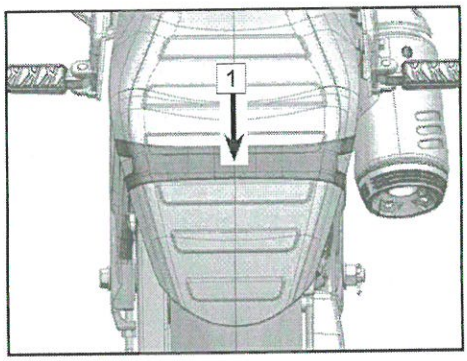

Podnóżki [2] są zamontowane na motocyklu dla użytkownika i pasażera.

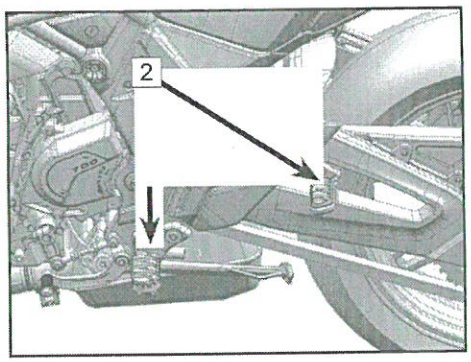

Wskaźnik

Wskaźniki urządzenia

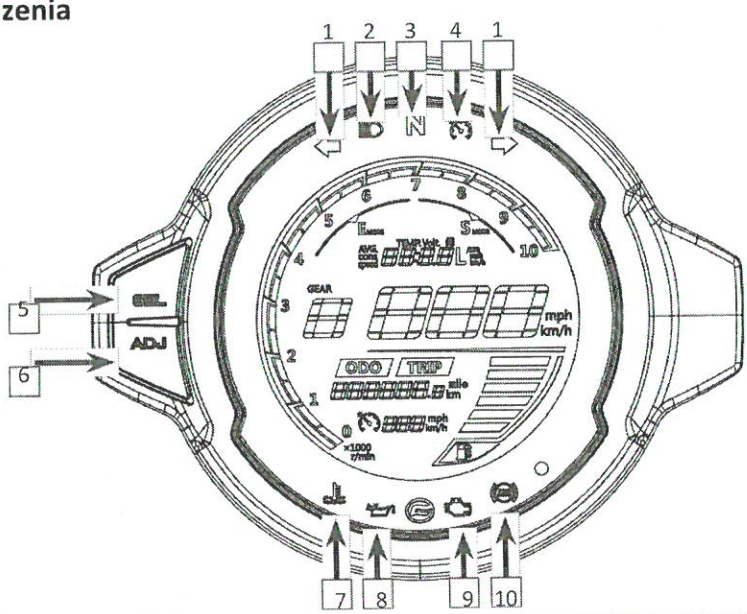

1	Wskaźnik kierunkowskazów	4	Wskaźnik tempomatu	7	Wskaźnik ostrzegawczy temperatury płynu chłodzącego	10	Wskaźnik ABS
2	Wskaźnik świateł drogowych	5	Przycisk SEL	8	Wskaźnik ciśnienia oleju		
3	Wskaźnik biegu jałowego	6	Przycisk ADJ	9	Wskaźnik usterki		

STEROWANIE i FUNKCJE

Wskaźnik kierunkowskazów- 1

Gdy przełącznik kierunkowskazów znajduje się w tej pozycji"⇦", lewy kierunkowskaz będzie migać.

Gdy przełącznik kierunkowskazów znajduje się w tej pozycji "⇨", prawy kierunkowskaz będzie migać.

Wskaźnik świateł drogowych- 2

Gdy przełącznik świateł znajduje się w tej pozycji "☼", a przełącznik ściemniacza znajduje się w tej pozycji"≡D", zaświeci się wskaźnik świateł drogowych.

Wskaźnik neutralny- 3

Gdy bieg pojazdu znajduje się w położeniu neutralnym, wskaźnik ten zaświeci się.

Wskaźnik tempomatu (wskaźnik CCS) - 4

Wskazuje aktywację tempomatu. Wskaźnik zmieni kolor na żółty, gdy funkcja tempomatu jest wyłączona, i zmieni kolor na zielony, gdy funkcja tempomatu jest włączona.

Przycisk SEL- 5

Służy do wybierania funkcji instrumentu. Używać razem z przyciskiem ADJ.

Przycisk ADJ- 6

Służy do regulacji lub ustawiania funkcji przyrządów. Używać razem z przyciskiem SEL.

Wskaźnik ostrzegawczy temperatury płynu chłodzącego- 7

Wskaźnik ostrzegawczy temperatury płynu chłodzącego miga, gdy temperatura płynu chłodzącego jest wyższa niż 115°C.

STEROWANIE i FUNKCJE

Wskaźnik ciśnienia oleju - 8

Gdy świeci się ten wskaźnik, poziom oleju jest bardzo niski lub występuje problem z układem ciśnieniowym pompy oleju. Natychmiast zatrzymaj silnik i sprawdź przyczyny.

Wskaźnik usterki- 9

Gdy system EFI pojazdu wykryje usterkę, wskaźnik ten zaświeci się.

Wskaźnik ABS- 10

Gdy układ ABS działa normalnie, wskaźnik ten miga, gdy pojazd jest zaparkowany, a wskaźnik gaśnie, gdy pojazd jest uruchomiony. Jeśli wystąpi jakakolwiek usterka, wskaźnik ABS będzie się świecił.

Wyświetlacz urządzenia

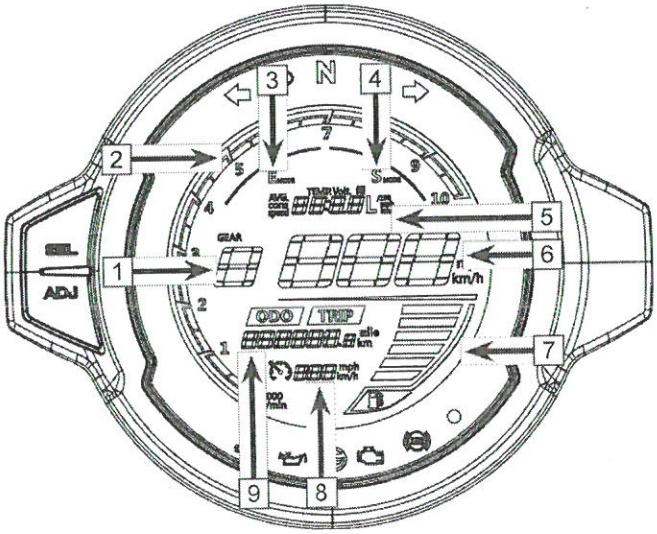

1	Wyświetlacz biegów	4	Tryb sportowy	7	Wyświetlacz paliwa
2	Obrotomierz	5	Centrum informacji dla motocyklistów	8	Wyświetlacz tempomatu
3	Tryb ekonomiczny	6	Wyświetlacz prędkości	9	Wyświetlacz licznika kilometrów

Wyświetlacz biegów- 1

Wyświetla bieżącą pozycję biegu pojazdu.

Obrotomierz- 2

Wyświetla prędkość obrotową silnika.

Tryb ekonomiczny- 3

Gdy przycisk trybu zostanie przełączony na tryb Eco, na wyświetlaczu pojawi się "E mode".

Tryb sportowy- 4

Po przełączeniu przycisku trybu na tryb sportowy wyświetlany jest napis "S mode".

Centrum informacji dla motocyklisty- 5

Centrum informacji dla motocyklisty wyświetla kilka kategorii informacji: czas, średnią prędkość, chwilowe zużycie paliwa, napięcie akumulatora i temperaturę płynu chłodzącego.

Wyświetlacz prędkości- 6

Wyświetla bieżącą prędkość pojazdu.

Wyświetlacz paliwa- 7

Wyświetla bieżącą ilość paliwa. Gdy wskaźnik paliwa miga, pojazd posiada rezerwę paliwa wynoszącą około 3,8 l, która może wystarczyć na około 50 km podróży przy umiarkowanym użyciu przepustnicy. Należy odpowiednio zaplanować podróż i jak najszybciej napełnić zbiornik paliwa.

Wyświetlacz tempomatu - 8

Wyświetlacz tempomatu pokazuje aktualnie wybraną prędkość docelową.

Tempomat składa się z przełącznika i przycisku regulacji prędkości do obsługi systemu, umieszczonych na lewym uchwycie kierownicy. Gdy prędkość pojazdu wynosi od 24,8 (40) do 80,7 mph (130 km / h), a skrzynia biegów znajduje się między czwartym (4) a szóstym (6) biegiem, dostępna jest aktywacja funkcji tempomatu. Po aktywacji sterowanie przepustnicą nie wymaga ręcznego wprowadzania danych, a pojazd utrzymuje wybraną prędkość. Największa wybrana prędkość nie może przekroczyć 80,7 mil/h (130 km/h).

Aby aktywować tempomat:

- Gdy pojazd pracuje z wyznaczoną prędkością i biegiem skrzyni biegów, przełącz przełącznik systemu sterowania, aby aktywować funkcję tempomatu.
- Krótko naciśnij "SET/-", system ustawi początkową prędkość docelową zgodnie z aktualną prędkością i rozpocznie jazdę.
- Krótko naciśnij "RES/+", aby zwiększyć prędkość docelową o 1,2 mph (2 km/h).
- Krótko naciśnij "SET/-", aby zmniejszyć prędkość docelową o 1,2 mil/h (2 km/h).
- Długie naciśnięcie przycisku regulacji prędkości zwiększa lub zmniejsza prędkość docelową w sposób ciągły.

Aby wyłączyć tempomat:

- Każde hamowanie, wciśnięcie sprzęgła lub otwarcie przepustnicy spowoduje wyłączenie tempomatu.
- Jeśli w dowolnym momencie rzeczywista prędkość pojazdu spadnie poniżej 40 km/h (24,8 mil/h), funkcja tempomatu zostanie automatycznie wyłączona.
- Użycie przełącznika sterującego lub wyłączenie zasilania pojazdu spowoduje całkowite wyłączenie tempomatu.

Funkcja wznowienia prędkości:

Jeśli tempomat zostanie zwolniony z powodu działania hamulca, sprzęgła lub przepustnicy, funkcję prędkości przelotowej można szybko przywrócić poprzez krótkie naciśnięcie przycisku "RES/+", a pojazd powróci do tej samej prędkości, co ustawiona prędkość docelowa.

⚠ NIEBEZPIECZEŃSTWO
Zawsze wyłączaj tempomat, gdy nie jest potrzebny, aby uniknąć jego niezamierzonej aktywacji. Podczas regulacji prędkości pojazdu za pomocą przycisku regulacji prędkości należy zachować szczególną ostrożność. Nie używaj tempomatu przy dużym natężeniu ruchu, na ostrych zakrętach, krętych drogach, mokrych lub śliskich nawierzchniach, oblodzonych lub zaśnieżonych drogach, stromych wzniesieniach lub pagórkowatych drogach. Może to doprowadzić do utraty kontroli nad pojazdem i wypadku. Użytkownik jest głównym kontrolerem pojazdu, z pierwszeństwem kontroli nad tempomatem. Gdy pojazd znajduje się w trybie tempomatu, użytkownik może w każdej chwili szybko odzyskać nad nim kontrolę, używając hamulca, sprzęgła lub dźwigni zmiany biegów. Tempomat jest jedynie systemem pomocniczym, który pomaga zmniejszyć zmęczenie użytkownika. Nie należy polegać na jego działaniu w celu zrekompensowania swoich umiejętności prowadzenia pojazdu i należy zachować szczególną ostrożność podczas jazdy w tym trybie.

Wyświetlacz licznika kilometrów- 9

Wyświetla licznik przebiegu pojazdu, licznik podróży lub kod usterki EFI. Jeśli występuje kilka kodów usterek, następny kod będzie wyświetlany co trzy sekundy. Po wyświetleniu kolejno kodów usterek naciśnij krótko przycisk "ADJ", aby powrócić do wyświetlania licznika przebiegu.

STEROWANIE i FUNKCJE

Nawigacja / ustawienia / regulacje przyrządów

ODO TRIP 888888.8 mile km **Pole wyświetlania przebiegu**

Element	Wyświetlacz	SEL	ADJ	Działanie	Wynik
Licznik kilometrów	ODO	Krótkie naciśnięcie		Przesunięcie do licznika zadziałania	Licznik podróży
Licznik podróży	Podróż		Długie naciśnięcie	Licznik podróży resetuje się do zera	000
Licznik podróży	Podróż	Krótkie naciśnięcie		Przejście do godziny pracy silnika	Godzina pracy silnika
Godzina pracy silnika	Godzina pracy silnika	Krótkie naciśnięcie		Przejście do jasności deski rozdzielczej	Poziom jasności deski rozdzielczej
Jasność deski rozdzielczej	Jasność deski rozdzielczej		Krótkie naciśnięcie	Regulacja 5 poziomów jasności	Żądany poziom jasności
Jasność deski rozdzielczej	Poziom jasności deski rozdzielczej	Krótkie naciśnięcie		Przejście do wyświetlania kodu błędu EFI	Kod błędu
Wyświetlanie kodu błędu	Kod błędu	Krótkie naciśnięcie		Przejście do licznika kilometrów	Licznik kilometrów

STEROWANIE i FUNKCJE

AVG. cons speed 88:8.8L /100 mph km/h **Centrum informacji dla motocyklistów**

Element	Wyświetlacz	SEL	ADJ	Działanie	Wynik
Interfejs domowy	Interfejs domowy	Długie naciśnięcie		Przejście do ustawień czasu	Interfejs ustawień czasu
Ustawienia czasu	Interfejs ustawień godziny	Krótkie naciśnięcie		Zmiana na ustawienie godziny	Interfejs ustawień godziny
			Krótkie naciśnięcie	Dodaje 1 godzinę za każde naciśnięcie	Ustawienie godziny
			Długie naciśnięcie	Wartość godziny nadal rośnie	Ustawienie godziny
	Interfejs ustawień minut	Krótkie naciśnięcie		Przejście do ustawienia minut	Interfejs ustawień minut
			Krótkie naciśnięcie	Dodaje 1 minutę dla każdego naciśnięcia	Ustawienie minut
			Długie naciśnięcie	Ciągły wzrost wartości minut	Ustawienie minuty
Format czasu	Ustawienie formatu czasu	Krótkie naciśnięcie		Przejście do interfejsu ustawień jednostki	Interfejs ustawień jednostki
			Krótkie naciśnięcie	Zmiana formatu 12/24 godz.	Zestaw jednostek

STEROWANIE i FUNKCJE

Element	Wyświetlacz	SEL	ADJ	Działanie	Wynik
Ustawienie jednostki Wyświetlanie czasu	Interfejs ustawień jednostki Wyświetlanie czasu	Krótkie naciśnięcie		Powrót do interfejsu głównego	Interfejs domowy
			Krótkie naciśnięcie	Zmiana jednostki (prędkość, licznik kilometrów, licznik podróży, średnia prędkość, prędkość docelowa tempomatu)	Interfejs ustawień jednostki
Chwilowe zużycie paliwa	Chwilowe zużycie paliwa		Krótkie naciśnięcie	Przejście do wyświetlania chwilowego zużycia paliwa	Chwilowe zużycie paliwa
Średnie zużycie paliwa/100 km	Średnie zużycie paliwa/100 km		Krótkie naciśnięcie	Przejście do średniego zużycia paliwa/100 km	Średnie zużycie paliwa/100 km
Średnia prędkość	Średnia prędkość		Krótkie naciśnięcie	Przejście do średniej prędkości	Średnia prędkość
Temperatura płynu chłodzącego	Temperatura płynu chłodzącego		Krótkie naciśnięcie	Przejście do temperatury płynu chłodzącego	Temperatura płynu chłodzącego
Napięcie akumulatora	Napięcie akumulatora		Krótkie naciśnięcie	Przejście do napięcia akumulatora	Battery voltage
Ustawienie jednostki	Interfejs ustawień jednostki		Krótkie naciśnięcie	Przejście do wyświetlania czasu	Time display

KIEROWANIE POJAZDEM

Użytkowanie pojazdu

Okres docierania

Okres docierania dla tego pojazdu wynosi pierwsze 1000 km. Pojazd należy konserwować zgodnie z wymaganiami dotyczącymi okresu docierania.

Podczas okresu docierania należy przestrzegać następujących zasad:

1. Nie uruchamiać silnika na wysokich obrotach natychmiast po jego uruchomieniu. Pozwól silnikowi rozgrzać się przez 2 ~ 3 minuty na biegu jałowym i pozwolić, aby olej spłynął do wszystkich części smarujących silnika.
2. Nie uruchamiać silnika na wysokich obrotach, gdy skrzynia biegów znajduje się w położeniu neutralnym.
3. W okresie docierania CFMOTO sugeruje następujące maksymalne prędkości obrotowe silnika:

Całkowity licznik kilometrów	Najwyższe obroty silnika
0 km ~ 500 km	4000 r/min
500 km ~ 1000 km	6000 r/min

⚠ NIEBEPIECZEŃSTWO
Nowe opony są śliskie, co może spowodować utratę kontroli nad pojazdem i jego uszkodzenie. Ciśnienie w oponach powinno być zgodne ze specyfikacją w okresie docierania po przejechaniu 1000 km. W okresie docierania należy unikać gwałtownego i maksymalnego hamowania/przyspieszania oraz ostrego pokonywania zakrętów.

Codzienna kontrola bezpieczeństwa

Sprawdzenie poniższych elementów przed codzienną jazdą pomoże utrzymać pojazd w bezpiecznym i niezawodnym stanie. Jeśli cokolwiek wydaje się nietypowe, należy zapoznać się z sekcją Konserwacja i regulacja lub skontaktować się z dealerem. Nie wolno użytkować pojazdu w nienormalnym stanie, ponieważ może to prowadzić do poważnych uszkodzeń lub wypadków.

Pozycja	Zawartość
Płyn chłodzący	Sprawdź, czy poziom płynu chłodzącego w zbiorniku jest prawidłowy.
Olej silnikowy	Sprawdzić, czy poziom oleju jest prawidłowy.
Zbiornik płynu hamulcowego tylnego hamulca	Sprawdzić, czy poziom płynu hamulcowego w zbiorniku jest prawidłowy.
Tylne koło	Sprawdzić tylne koło i oponę pod kątem nadmiernego zużycia, pęknięć lub przecięć, wbitych elementów lub innych uszkodzeń. Sprawdź, czy ciśnienie w tylnej oponie mieści się w standardowym zakresie.
Hamulec tylny	Sprawdź grubość tylnego klocka hamulcowego.
Łańcuch i koła łańcuchowe	Sprawdź grubość tylnej tarczy hamulcowej i sprawdź, czy nie jest zabrudzona lub uszkodzona.
Koło przednie	Sprawdzić łańcuch napędowy i koła łańcuchowe pod kątem zabrudzenia i zużycia oraz sprawdzić, czy łańcuch jest odpowiednio napięty.
Hamulec przedni	Sprawdzić przednie koło i oponę pod kątem nadmiernego zużycia, pęknięć lub nacięć, wbitych elementów lub innych uszkodzeń.
Zbiornik płynu hamulca przedniego	Sprawdź, czy ciśnienie w przedniej oponie mieści się w standardowym zakresie.

Bagaż/ładunek (jeśli jest na wyposażeniu)	Sprawdzić, czy bagaż/ładunek jest bezpiecznie zamocowany, upewnić się, że wysokość bagażu/ładunku mieści się w zakresie wymagań lokalnych przepisów.
Deska rozdzielcza	Sprawdź wskaźnik usterki.
Poziom paliwa	Sprawdź, czy pojemność zbiornika paliwa jest wystarczająca.
Lusterka wsteczne	Sprawdź lusterka wsteczne pod kątem odpowiedniego kąta widzenia.
Światło	Sprawdź, czy wszystkie światła działają prawidłowo i czy wysokość wiązki przednich świateł jest zgodna z lokalnymi przepisami.
Części użytkownika	Sprawdź, czy kierownica, układ kierowniczy, przedni i tylny hamulec, przepustnica i przełączniki działają prawidłowo.
Stojak boczny \ stojak główny	Sprawdź, czy sprężyna powrotna podpórki bocznej \ podpórki głównej nie jest poluzowana lub uszkodzona.
Wyłącznik	Sprawdź, czy wyłącznik stopu działa prawidłowo.

⚠ NIEBEZPIECZEŃSTWO
Przed każdą jazdą należy sprawdzić pojazd. Użytkownik musi posiadać odpowiednie prawo jazdy, aby móc jeździć pojazdem. Należy zapoznać się z lokalnymi przepisami i nie jeździć w miejscach, w których motocykle nie są dozwolone. Nie należy uruchamiać pojazdu w zamkniętym pomieszczeniu lub w miejscu bez dobrego systemu wentylacji. Spaliny powstające podczas pracy silnika mogą spowodować utratę przytomności lub nawet śmierć użytkownika.

Uruchamianie

Usiądź na pojeździe z podniesioną podpórką boczną. Włączyć zapłon.

Ustaw bieg w położeniu neutralnym.

Ustaw przełącznik zatrzymania w pozycji "⚡". Naciśnij przycisk uruchamiania.

⚠ UWAGA
Praca silnika na wysokich obrotach w niskich temperaturach negatywnie wpływa na jego żywotność. Silnik należy zawsze rozgrzewać na niskich obrotach. Przed samokontrolą przyrządów nie należy uruchamiać pojazdu za pomocą przełącznika rozruchu. Pociągnij dźwignię sprzęgła i wrzuć bieg przy podniesionej podpórce bocznej, aby uruchomić pojazd. Po włączeniu biegu neutralnego przy podniesionej podpórce bocznej można uruchomić pojazd. W przypadku zmiany biegu przy opuszczonej podpórce bocznej silnik wyłączy się. Nie należy naciskać przycisku uruchamiania dłużej niż pięć (5) sekund. Należy odczekać ponad 15 sekund, aby ponowne naciśnięcie włącznika rozruchu, gdyż spowoduje to szybkie rozładowanie akumulatora.

Ruszanie

Wciśnij dźwignię sprzęgła, przesuń dźwignię zmiany biegów w dół na bieg 1, a następnie powoli zwolnij dźwignię sprzęgła, jednocześnie delikatnie wciskając pedał gazu.

Zmiana biegów, jazda

Wciśnij dźwignię sprzęgła i zwolnij przepustnicę.

Przesuń dźwignię zmiany biegów w górę, aby włączyć biegi 2, 3, 4, 5, 6 (w zależności od potrzeb).

Zwolnij dźwignię sprzęgła i powoli wciśnij pedał gazu, aby dokończyć zmianę biegu. Podczas jazdy z wciśniętą przepustnicą należy cały czas trzymać kierownicę obiema rękami.

⚠ OSTRZEŻENIE
Należy unikać gwałtownych zmian obciążenia lub silnego hamowania, które mogą spowodować utratę kontroli nad pojazdem. Dostosuj prędkość do warunków drogowych i sytuacji wokół ciebie. Gdy obroty silnika są wysokie, nie należy zmieniać biegów na niższe. Należy najpierw zwolnić przepustnicę i zmniejszyć prędkość obrotową silnika. Wszelkie regulacje związane z obsługą pojazdu należy przeprowadzać, gdy pojazd jest zatrzymany. Pasażer musi być prawidłowo usadowiony na fotelu pasażera, ze stopami na tylnych podnóżkach, w kasku i innych środkach ochrony osobistej oraz trzymać się użytkownika lub uchwytu.

⚠ OSTRZEŻENIE
Przestrzegać lokalnych przepisów ruchu drogowego dotyczących minimalnego wieku pasażerów. Przestrzegaj wszystkich lokalnych przepisów ruchu drogowego. Należy jeździć defensywnie i przewidująco, aby wcześnie wykrywać źródła zagrożeń. Gdy opony są zimne, ich przyczepność do nawierzchni jest zmniejszona. Zachowaj ostrożność i jedź ze średnią prędkością przez kilka kilometrów, aż opony osiągną odpowiednią temperaturę. Nie należy przekraczać dopuszczalnej ładowności. Pełna ładowność obejmuje masę pojazdu z pełnym zbiornikiem paliwa, kierowcą, pasażerem i bagażem. Przesuwanie się bagażu/ładunku wpływa na właściwości jezdne, dlatego należy sprawdzić, czy jest on dobrze przymocowany do pojazdu, oraz czy jego szerokość nie przekracza 0,15 m od kierownicy po lewej i prawej stronie. W razie wypadku uszkodzenia spowodowane zderzeniem mogą być poważniejsze niż się wydaje. Sprawdź pojazd, aby upewnić się, że jest bezpieczny lub zanieś go do dealera CFMOTO w celu sprawdzenia. Nieprawidłowa zmiana biegów może doprowadzić do uszkodzenia skrzyni biegów. Użytkownik powinien operować przepustnicą stosownie do warunków drogowych i klimatycznych. Nie zmieniaj biegów i ostrożnie operuj przepustnicą podczas skręcania.

Hamulec

Podczas hamowania należy zwolnić przepustnicę i jednocześnie użyć hamulca przedniego i tylnego koła.
Zakończyć hamowanie przed skrętem i zmienić bieg na niższy w zależności od wymaganej prędkości.
Na długich zjazdach należy używać silnika do hamowania kompresyjnego i zmieniać biegi na niższe, ale nie dopuszczać do pracy silnika na wysokich obrotach. Użycie efektu hamowania silnikiem pomaga zmniejszyć siłę hamowania wymaganą przez układ hamulcowy i zmniejsza ryzyko przegrzania.

⚠ OSTRZEŻENIE
Wilgoć i brud negatywnie wpływają na układ hamulcowy. Ostrożnie zahamuj kilka razy, aby osuszyć wilgoć i usunąć brud z klocków i tarcz hamulcowych. Jeśli dźwignia hamulca ręcznego i nożnego wydaje się miękka, należy przerwać jazdę do czasu pełnego sprawdzenia układu hamulcowego i usunięcia usterki. Zdejmij stopę z dźwigni hamulca nożnego, gdy nie hamujesz. Długotrwałe naciskanie hamulca nożnego spowoduje przegrzanie okładzin hamulcowych i nadmierne tarcie, co wpłynie na żywotność i bezpieczeństwo. W przypadku przewożenia pasażera lub bagażu/ładunku wymagana droga hamowania wydłuży się. Czas hamowania należy dostosować do obciążenia pojazdu. Gdy układ ABS jest włączony, można uzyskać maksymalną siłę hamowania nawet na nawierzchniach o niskiej przyczepności, takich jak piaszczysty, mokry lub śliski teren, bez blokowania kół.

Parking

Zatrzymaj pojazd za pomocą hamulca. Włącz bieg neutralny.

Wyłącz zapłon.

Zaparkować pojazd na twardym, równym podłożu.

Użyj podpórki bocznej lub środkowej (jeśli jest na wyposażeniu) do podparcia pojazdu.

Obróć kierownicę maksymalnie w lewo i zablokuj ją kluczykiem. Wyjmij kluczyk.

⚠OSTRZEŻENIE
Gdy silnik pracuje, nie należy pozostawiać pojazdu bez nadzoru. Zabezpiecz pojazd przed użyciem przez osoby nieupoważnione. Przed pozostawieniem pojazdu bez nadzoru należy zablokować układ kierowniczy. Po uruchomieniu pojazdu temperatura niektórych części będzie bardzo wysoka. Nie dotykaj żadnych części, takich jak układ wydechowy, układ chłodzenia, silnik lub układ hamulcowy, zanim nie ostygną. Nie parkować pojazdu w pobliżu materiałów łatwopalnych lub wybuchowych. Części o wysokiej temperaturze może spowodować zapłon tych materiałów. Stosowanie nieprawidłowych procedur podczas parkowania może spowodować stoczenie się i przewrócenie pojazdu, co doprowadzi do znacznych uszkodzeń. Podpórka środkowa (jeśli jest na wyposażeniu) służy wyłącznie do podtrzymywania pojazdu i bagażu/ładunku. Podczas korzystania z podpórki środkowej do parkowania pojazdu nie należy na niej siadać. Może to spowodować uszkodzenie podpórki środkowej lub ramy, a pojazd może się przewrócić.

Bezpieczeństwo użytkowania

Technika bezpiecznej jazdy

Poniższe przestrogi mają zastosowanie w codziennym użytkowaniu motocykla i należy ich dokładnie przestrzegać, aby zapewnić bezpieczną i efektywną eksploatację pojazdu. i efektywnego użytkowania pojazdu:

- Dla bezpieczeństwa zdecydowanie zaleca się stosowanie ochrony oczu i kasku. Przed rozpoczęciem jazdy motocyklem należy zapoznać się z przepisami bezpieczeństwa. Dla dodatkowej ochrony należy również używać rękawic i odpowiedniego obuwia.
- Podczas jazdy należy nosić odzież ochronną na wypadek kolizji. Odzież ochronna nie może bezpiecznie chronić ciała, jeśli nie jest noszona.
- Przed zmianą pasa ruchu należy spojrzeć przez ramię, aby upewnić się, że droga jest bezpieczna. Nie polegaj wyłącznie na lusterkach wstecznych. Możesz błędnie ocenić odległość i prędkość pojazdu, co może łatwo spowodować wypadek.
- Podjeżdżając pod strome zbocza, należy zmienić bieg na niższy, aby zapewnić dużą moc i moment obrotowy silnika, a nie przeciążać go.
- Podczas hamowania należy jednocześnie naciskać przedni i tylny hamulec. Użycie tylko jednego hamulca do gwałtownego hamowania może spowodować poślizg motocykla i utratę kontroli.
- Podczas zjeżdżania z długich wzniesień należy kontrolować prędkość pojazdu poprzez zwolnienie przepustnicy. Używaj przedniego i tylnego hamulca do hamowania pomocniczego.
- Na mokrej nawierzchni należy bardziej polegać na przepustnicy w celu kontrolowania prędkości pojazdu, a mniej na przednich i tylnych hamulcach. Przepustnicy należy również używać rozsądnie, aby uniknąć poślizgu tylnego koła podczas gwałtownego przyspieszania lub zwalniania.

BEZPIECZEŃSTWO UŻYTKOWANIA

- Jazda z odpowiednią prędkością i unikanie niepotrzebnego przyspieszania są ważne nie tylko dla bezpieczeństwa i niskiego zużycia paliwa, ale także dla dłuższej żywotności pojazdu i cichszej pracy.
- Podczas jazdy na mokrej nawierzchni lub po luźnej nawierzchni osiągi pojazdu będą niższe. W takich warunkach wszystkie czynności należy wykonywać płynnie. Nagłe przyspieszanie, hamowanie lub skręcanie może spowodować utratę kontroli nad pojazdem.
- Należy ćwiczyć umiejętności użytkownika. Na pustym obszarze należy zachować ostrożność, zwolnić i chwycić zbiornik paliwa kolanami, aby zapewnić lepszą stabilność. Gdy konieczne jest szybkie przyspieszenie, np. podczas wyprzedzania, należy zmienić bieg na niższy, aby uzyskać niezbędną moc.
- Nie należy redukować biegu przy wysokich obrotach, aby uniknąć uszkodzenia silnika.
- Unikaj niepotrzebnego używania taśmy materiałowej, która może zaplątać motocyklistę lub motocykl.

BEZPIECZEŃSTWO UŻYTKOWANIA

Dodatkowe przestrogi dla użytkowników poruszających się z dużą prędkością

Hamulce: Hamowanie jest bardzo ważne, zwłaszcza podczas jazdy z dużą prędkością. Nie można przesadzać z siłą hamowania. Aby uzyskać lepszą wydajność, należy częściej sprawdzać i wymieniać klocki hamulcowe.

Obsługa: Luzy w elementach kierownicy mogą powodować utratę kontroli. Sprawdź, czy kierownica obraca się swobodnie, ale bez drgań, oraz czy koła obracają się bez drgań i luzów.

Opony: Jazda z dużą prędkością wymaga dobrego stanu opon. Opony w dobrym stanie mają kluczowe znaczenie dla bezpieczeństwa jazdy. Sprawdź ich ogólny stan, napompuj je do odpowiedniego ciśnienia i sprawdź wyważenie kół.

Paliwo: Na pokładzie musi znajdować się wystarczająca ilość paliwa do jazdy z dużą prędkością.

Olej silnikowy: Aby uniknąć awarii silnika, która może skutkować utratą kontroli, upewnij się, że poziom oleju jest utrzymywany między górną i dolną linią poziomu.

Płyn chłodzący: Aby uniknąć przegrzania, należy sprawdzić i upewnić się, że poziom płynu chłodzącego znajduje się między liniami poziomu.

Wyposażenie elektryczne: Upewnij się, że reflektory, światło tylne/hamulcowe, kierunkowskazy, klakson itp. działają prawidłowo.

Elementy złączne: Upewnij się, że wszystkie nakrętki i śruby są dokręcone, a wszystkie części związane z bezpieczeństwem są w dobrym stanie.

⚠ NIEBEZPIECZEŃSTWO
Przestrzegaj wszystkich przepisów ruchu drogowego. Nie przekraczaj dozwolonej prędkości na autostradzie. Jazda z nadmierną prędkością na autostradzie spowoduje naruszenie odpowiednich przepisów. Na niektórych obszarach jazda motocyklem po autostradzie może być zabroniona.

Konserwacja

Staranna konserwacja okresowa pomoże utrzymać pojazd w najbezpieczniejszym i najbardziej niezawodnym stanie. Przeglądy, regulacje i smarowanie ważnych podzespołów opisano w harmonogramie konserwacji. W razie potrzeby należy sprawdzać, czyścić, smarować, regulować i wymieniać części. Gdy kontrola wykaże potrzebę wymiany części, należy zawsze używać oryginalnych części dostępnych u dealera.

UWAGA:

Okresowe przeglądy i regulacje mają kluczowe znaczenie. Jeśli nie jesteś zaznajomiony z wykonywaniem bezpiecznych procedur serwisowych i bezpiecznych procedur serwisowych i regulacyjnych, należy zlecić wykonanie wymaganych czynności konserwacyjnych wykwalifikowanemu dealerowi.

Należy zwracać szczególną uwagę na poziom oleju silnikowego podczas pracy w niskich temperaturach. Wzrost poziomu oleju silnikowego może wskazywać na gromadzenie się zanieczyszczeń w misce olejowej lub skrzyni korbowej. Jeśli poziom oleju zacznie rosnąć, należy go natychmiast wymienić. Monitorować poziom oleju, a jeśli nadal rośnie, przerwać użytkowanie i ustalić przyczynę lub skontaktować się z dealerem.

Definicja intensywnego użytkowania

CFMOTO definiuje intensywne użytkowanie pojazdu jako:
- Wyścigowe lub wyścigowe użytkowanie przy wysokich obrotach
- Długotrwałe użytkowanie przy niskich prędkościach i dużym obciążeniu
- Przedłużona praca silnika na biegu jałowym
- Krótkie podróże w niskich temperaturach
- Pojazdy używane przez użytkowników komercyjnych lub wypożyczalnie.

Jeśli użytkowanie pojazdu jest zgodne z którąkolwiek z tych definicji, należy zmniejszyć częstotliwość przeglądów o 50%.

Kluczowe punkty harmonogramu smarowania:

Należy sprawdzać wszystkie podzespoły w odstępach czasu określonych w harmonogramie konserwacji okresowej. Elementy niewymienione w harmonogramie powinny być smarowane z ogólną częstotliwością smarowania.
- Środki smarne należy wymieniać częściej w przypadku intensywnego użytkowania, np. w warunkach dużej wilgotności lub zapylenia.
- Smarować przed długimi okresami przechowywania, po myciu ciśnieniowym lub po zanurzeniu układu napędowego.

Pozycja	Smar	Metoda
Olej silnikowy	SAE 10W-40 SJ, JASOMA2	Sprawdź poziom oleju silnikowego przez wziernik.
Płyn hamulcowy	DOT4	Utrzymuj poziom między górną i dolną linią

SERWISOWANIE

Harmonogram konserwacji po okresie docierania

	Pozycja	Okres między przeglądami (Serwis w zależności od tego, który interwał jest pierwszy)			
		Kalendarz	Mile	Km	Uwagi
Silnik					
■	Olej silnikowy i filtr oleju	-	600	1000	Wymiana
	Bieg jałowy	-	600	1000	Kontrola
	Układ przepustnicy	-	600	1000	
	Łańcuch napędowy i koła łańcuchowe	-	600	1000	Kontrola / regulacja
Układ elektryczny					
■	Funkcje części elektrycznych	-	600	1000	Kontrola
	Akumulator	-	600	1000	
	Bezpieczniki lub wyłączniki automatyczne	-	600	1000	
Układ hamulcowy					
	Tarcze hamulcowe	-	600	1000	Kontrola
	Klocki hamulcowe	-	600	1000	
	Poziom płynu hamulcowego	-	600	1000	
	Dźwignia hamulca	-	600	1000	Sprawdź, czy nie ma luzów
■	Przewody hamulcowe	-	600	1000	Sprawdzić pod kątem uszkodzeń i uszczelnień

▶ = Pozycja do intensywnego użytkowania. Zmniejszyć częstotliwość o 50% w pojazdach narażonych na intensywne użytkowanie.

■ = Zlecić autoryzowanemu dealerowi wykonanie naprawy tego podzespołu lub układu.

SERWISOWANIE

	Pozycja	Okres między przeglądami (Serwis w zależności od tego, który interwał jest pierwszy)			
		Kalendarz	Mile	Km	Uwagi
Koła					
	Stan opon	-	600	1000	Kontrola
	Ciśnienie w oponach	-	600	1000	
	Łożyska kół		600	1000	
System zawieszenia					
■	Tylny amortyzator i przedni widelec	-	600	1000	Sprawdzić pod kątem wycieków (konserwacja przedniego widelca i tylnego amortyzatora zgodnie z wymaganiami)
Układ chłodzenia					
	Poziom płynu chłodzącego	-	600	1000	Kontrola
■	Płyn chłodzący	-	600	1000	
■	Działanie wentylatora chłodnicy	-	600	1000	
	Węże płynu chłodzącego	-	600	1000	
Układ kierowniczy					
■	Łożyska kierownicy	-	600	1000	Kontrola

▶ = Pozycja do intensywnego użytkowania. Zmniejszyć częstotliwość o 50% w pojazdach narażonych na intensywne użytkowanie.

■ = Zlecić autoryzowanemu dealerowi wykonanie naprawy tego podzespołu lub układu.

Pozycja		Okres między przeglądami (Serwis w zależności od tego, który interwał jest pierwszy)			
		Kalendarz	Mile	Km	Uwagi
Inne części					
■	Złącze diagnostyczne	-	600	1000	Odczyt za pomocą PDA
■	Części ruchome	-	600	1000	Smarować. sprawdzać pod kątem elastyczności
■	Śruby i nakrętki	-	600	1000	Sprawdzić pod kątem trwałości
■	Kable i przewody	-	600	1000	Sprawdzić pod kątem uszkodzeń, zgięć i trasowania

▶ = Pozycja do intensywnego użytkowania. Zmniejszyć częstotliwość o 50% w pojazdach narażonych na intensywne użytkowanie.

■ = Zlecić autoryzowanemu dealerowi wykonanie naprawy tego podzespołu lub układu.

Częstotliwość konserwacji okresowej

Pozycja		Częstotliwość konserwacji okresowej (Serwis w zależności od tego, który okres jest pierwszy)			
		Kalendarz	Mile	Km	Uwagi
Silnik					
	Olej silnikowy i filtr oleju	6M	3000	5000	Wymiana
■	Sprzęgło	-	6000	10000	Kontrola
	Bieg jałowy	-	6000	10000	
■	Płyn chłodzący	-	6000	10000	
		24M	18000	30000	
■	Układ przepustnicy	-	6000	10000	Wymienić
▶■	Przepustnica	-	3000	5000	Kontrola
	Element filtra powietrza	-	6000	10000	Czyszczenie
■		24M	-	-	Kontrola
	Świeca zapłonowa	-	6000	10000	Wymienić
■	Luz zaworowy		24000	40000	

▶ = Pozycja do intensywnego użytkowania. Zmniejszyć częstotliwość o 50% w pojazdach narażonych na intensywne użytkowanie.

■ = Zlecić autoryzowanemu dealerowi wykonanie naprawy tego podzespołu lub układu.

SERWISOWANIE

	Pozycja	Częstotliwość konserwacji okresowej (Serwis w zależności od tego, który okres jest pierwszy)			
		Kalendarz	Mile	Km	Uwagi
Układ elektryczny					
■	Funkcje części elektrycznych	12M	6000	10000	Kontrola
	Akumulator	6M	3000	5000	
	Bezpieczniki lub wyłączniki automatyczne	6M	3000	5000	
■	Przewody	12M	6000	10000	Sprawdzić pod kątem uszkodzeń, wygięć i trasowania
Koła					
	Stan opon	12M	6000	10000	Kontrola
		24M	12000	20000	
	Ciśnienie w oponach	12M	6000	10000	
		24M	12000	20000	
■	Łożyska kół	-	6000	10000	
		-	18000	30000	

▶ = Pozycja do intensywnego użytkowania. Zmniejszyć częstotliwość o 50% w pojazdach narażonych na intensywne użytkowanie.

■ = Zlecić autoryzowanemu dealerowi wykonanie naprawy tego podzespołu lub układu.

SERWISOWANIE

	Pozycja	Częstotliwość konserwacji okresowej (Serwis w zależności od tego, który okres jest pierwszy)			
		Kalendarz	Mile	Km	Uwagi
System hamulcowy					
	Przedni i tylny układ hamulcowy	12M	6000	10000	Kontrola
		24M	12000	20000	
	Tarcze hamulcowe	12M	6000	10000	
		24M	12000	20000	
▶	Klocki hamulcowe	12M	6000	10000	
		24M	12000	20000	
	Poziom płynu hamulcowego	12M	6000	10000	
		-	12000	20000	
	Dźwignia hamulca	24M	12000	20000	Sprawdzić pod kątem luzów
		12M	6000	10000	
■	Przewody hamulcowe	24M	12000	20000	Sprawdzić pod kątem uszkodzeń i uszczelnień
		12M	6000	10000	
■	Płyn hamulcowy	24M		-	Wymienić

▶ = Pozycja do intensywnego użytkowania. Zmniejszyć częstotliwość o 50% w pojazdach narażonych na intensywne użytkowanie.

■ = Zlecić autoryzowanemu dealerowi wykonanie naprawy tego podzespołu lub układu.

SERWISOWANIE

Pozycja		Częstotliwość konserwacji okresowej (Serwis w zależności od tego, który okres jest pierwszy)			
		Kalendarz	Mile	Km	Uwagi
Układ zawieszenia					
■	Układ zawieszenia	-	3000	5000	Kontorla
		-	6000	10000	
		-	9000	15000	
■	Tylny amortyzator i przedni widelec	12M	6000	10000	Kontrola szczelności (konserwacja zgodnie z wymaganiami)
		24M	12000	20000	
■	Wahacz	-	6000	10000	Kontorla
		-	18000	30000	
System ramy					
	Rama	-	18000	30000	Kontorla
Układ kierowniczy					
■	Łożyska układu kierowniczego	12M	6000	10000	Kontorla
		24M	12000	20000	

▶ = Pozycja do intensywnego użytkowania. Zmniejszyć częstotliwość o 50% w pojazdach narażonych na intensywne użytkowanie.

■ = Zlecić autoryzowanemu dealerowi wykonanie naprawy tego podzespołu lub układu.

SERWISOWANIE

Pozycja		Częstotliwość konserwacji okresowej (Serwis w zależności od tego, który okres jest pierwszy)			
		Kalendarz	Mile	Km	Uwagi
Układ chłodzenia					
	Poziom płynu chłodzącego	12M	6000	10000	Kontrola
		24M	12000	20000	
■	Płyn chłodzący	12M	6000	10000	
		24M	12000	20000	
■	Wentylator chłodnicy	12M	6000	10000	
		24M	12000	20000	
■	Węże płynu chłodzącego	12M	6000	10000	
		48M	18000	30000	
Łańcuch					
▶	Łańcuch napędowy, tylne koło łańcuchowe i koło łańcuchowe silnika	12M	6000	10000	Czyszczenie, kontrola, regulacja, smarowanie
		24M	12000	20000	

▶ = Pozycja do intensywnego użytkowania. Zmniejszyć częstotliwość o 50% w pojazdach narażonych na intensywne użytkowanie.

■ = Zlecić autoryzowanemu dealerowi wykonanie naprawy tego podzespołu lub układu.

	Pozycja	Częstotliwość konserwacji okresowej (Serwis w zależności od tego, który okres jest pierwszy)			
		Kalendarz	Mile	Km	Uwagi
Inne części					
■	Złącze diagnostyczne	12M	6000	10000	Odczyt za pomocą PDA
		24M	12000	20000	
■	Części ruchome	12M	6000	10000	Smarować. sprawdzać pod kątem elastyczności
		48M	18000	30000	
■	Śruby i nakrętki	12M	6000	10000	Sprawdzić pod kątem trwałości
		48M	18000	30000	
■	Kable i przewody	12M	3000	5000	Sprawdzić pod kątem uszkodzeń, zgięć i trasowania
		24M	9000	15000	
■	Rury, kanały, węże i tuleje	12M	6000	10000	Sprawdzić pod kątem pęknięć, uszczelnień i trasowania
		48M	18000	30000	

▶ = Pozycja do intensywnego użytkowania. Zmniejszyć częstotliwość o 50% w pojazdach narażonych na intensywne użytkowanie.

■ = Zlecić autoryzowanemu dealerowi wykonanie naprawy tego podzespołu lub układu.

Luz dźwigni sprzęgła

Sprawdź płynność działania dźwigni sprzęgła.

Przekręć kierownicę w lewo do końca.

Powoli pociągnij dźwignię sprzęgła, aż do wyczuwalnego oporu. Sprawdź pozycję dźwigni sprzęgła, w której występuje luz.

Luz: 0.39 in ~ 0.78 in (10 mm ~ 20 mm)

⚠ OSTRZEŻENIE
Jeśli dźwignia sprzęgła nie ma swobodnego luzu, sprzęgło zacznie się ślizgać. Sprawdź luz dźwigni za każdym razem przed uruchomieniem silnika. W razie potrzeby ustaw luz dźwigni sprzęgła.

Dokładna regulacja luzu dźwigni sprzęgła

Obróć kierownicę w lewo do końca.

Poluzować nakrętkę zabezpieczającą [2] i obróć nakrętkę regulacyjną [1] w celu regulacji.

Po osiągnięciu żądanego luzu, dokręcić nakrętkę zabezpieczającą [2]

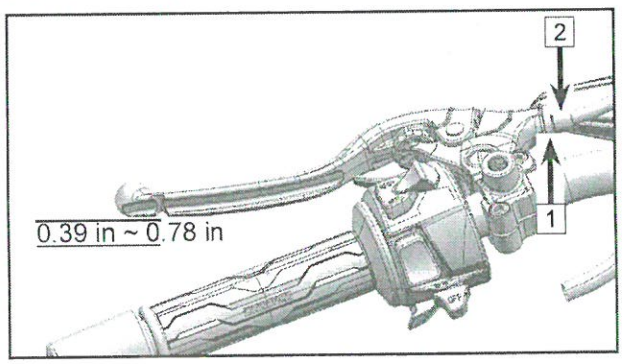

Zestaw narzędzi

Zestaw narzędzi [1] znajduje się pod siedzeniem.

Narzędzia dołączone do pojazdu są pomocne przy częściowej konserwacji, demontażu i montażu.

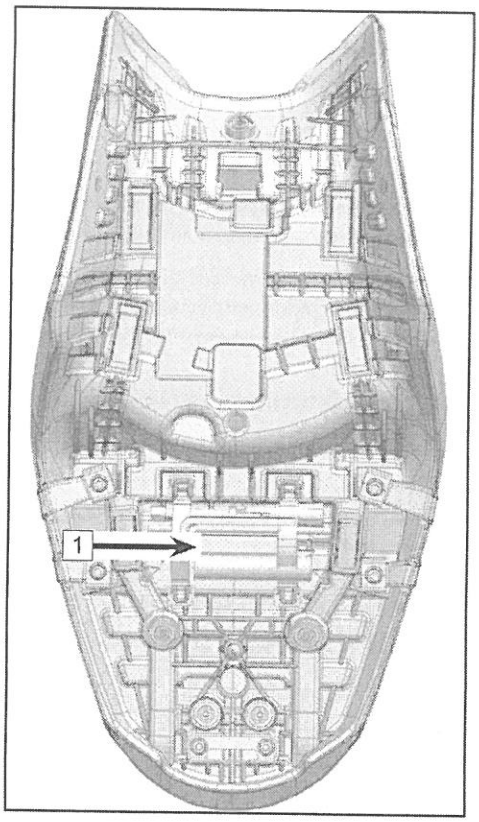

Układ paliwowy

Zbiornik paliwa

Należy unikać rozlewania benzyny na zbiornik paliwa podczas napełniania go paliwem. Jeśli dojdzie do rozlania, należy je natychmiast wytrzeć, aby uniknąć zanieczyszczenia lub spowodowania niebezpieczeństwa. Pojemność zbiornika paliwa: 3,43 gala (13 l)

⚠ NIEBEZPIECZEŃSTWO
Benzyna jest niezwykle łatwopalna i w pewnych warunkach może być wybuchowa. Paliwo należy zawsze tankować w odpowiednio wentylowanym miejscu. Przed tankowaniem należy wyłączyć silnik i poczekać, aż silnik i tłumik ostygną. W obszarze tankowania lub przechowywania paliwa nie wolno palić ani wykonywać żadnych czynności powodujących iskrzenie. Nigdy nie napełniaj zbiornika nadmiernie. Należy unikać przelewania paliwa na części o wysokiej temperaturze. Poziom paliwa nie powinien przekraczać otworu zbiornika. Wraz ze wzrostem temperatury paliwo może się nagrzewać i rozszerzać, powodując rozlanie i uszkodzenie części motocykla. Paliwo jest toksyczne i szkodliwe dla zdrowia. Należy unikać kontaktu paliwa ze skórą, oczami i ubraniem. Nie wdychać oparów paliwa. W przypadku kontaktu ze skórą, przemyć ją dużą ilością czystej wody. W przypadku kontaktu z oczami natychmiast przemyć je czystą wodą i niezwłocznie udać się do lekarza. W przypadku kontaktu z ubraniem, natychmiast zmienić ubranie. W przypadku omyłkowego połknięcia paliwa należy natychmiast udać się do lekarza. Po konserwacji lub innych naprawach części układu paliwowego należy skontaktować się z dealerem w celu przeprowadzenia pełnego przeglądu, aby uniknąć wycieków paliwa lub innych zagrożeń. Paliwo należy utylizować we właściwy sposób, aby uniknąć szkód dla środowiska.

Wymagania dotyczące paliwa

W tym motocyklu zaleca się stosowanie wyłącznie benzyny bezołowiowej premium.

⚠ UWAGA
Nie używaj benzyny ołowiowej, ponieważ zniszczy ona katalizator. (Aby uzyskać więcej informacji, zapoznaj się z informacjami dotyczącymi katalizatora). Należy używać świeżej benzyny. Benzyna utlenia się, powodując utratę liczby oktanowej i związków lotnych. Powoduje również powstawanie osadów koloidalnych i lakierniczych, które mogą uszkodzić układ paliwowy.

Liczba oktanowa (RON)

"RON" to termin techniczny powszechnie używany do opisania liczby oktanowej benzyny. Im wyższa liczba RON, tym większa odporność na spalanie stukowe i detonację. Zawsze należy używać benzyny bezołowiowej o liczbie oktanowej równej #91 lub wyższej.

⚠ UWAGA
Jeśli w silniku występuje stukanie cylindrów lub detonacja, należy użyć benzyny bezołowiowej wyższej jakości lub o wyższej liczbie oktanowej.

Zespół silnika

Aby silnik, skrzynia biegów i sprzęgło działały prawidłowo, należy utrzymywać poziom oleju silnikowego między górną i dolną linią na okienku oleju. Podczas procesu smarowania silnika olej nie tylko gromadzi zanieczyszczenia węglowe i metaliczne, ale może również zużywać się w niewielkim stopniu. Olej należy sprawdzać i wymieniać zgodnie z tabelą przeglądów okresowych.

⚠ NIEBEZPIECZEŃSTWO
Motocykl z niewystarczającą ilością, zepsutym lub silnie zanieczyszczonym olejem silnikowym spowoduje przyspieszone zużycie i może spowodować zatarcie silnika lub skrzyni biegów, wypadek i obrażenia.

Kontrola poziomu oleju silnikowego

Upewnij się, że pojazd jest wyłączony.

Jeśli przed wyłączeniem użytkownik korzystał z silnika, należy odczekać od 2 do 3 minut, aby olej opadł.

Zaparkować pojazd w pozycji bocznej na równym podłożu.

Sprawdź poziom oleju silnikowego przez okienko kontroli oleju:

- Jeśli poziom oleju znajduje się w obszarze B, poziom jest prawidłowy.
- Jeśli poziom oleju znajduje się w obszarze A, spuść olej, aż jego poziom znajdzie się w obszarze B.
- Jeśli poziom oleju znajduje się w obszarze C lub nie widać poziomu oleju, należy napełnić silnik zalecanym olejem, aż jego poziom znajdzie się w obszarze B.

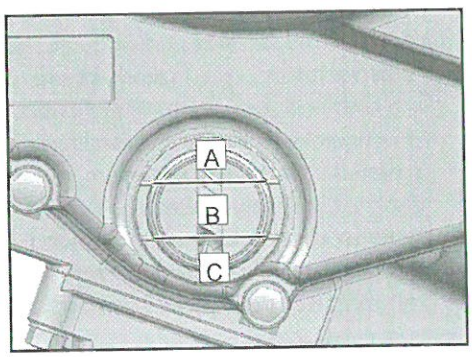

Wymiana oleju silnikowego i filtra oleju

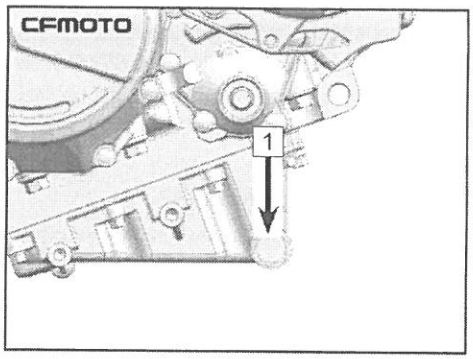

⚠ OSTRZEŻENIE
Długotrwałe rozgrzewanie silnika może prowadzić do wysokiej temperatury silnika i oleju silnikowego. Podczas wymiany oleju należy nosić odpowiednią odzież ochronną i rękawice ochronne. W przypadku poparzenia należy natychmiast przemyć dotknięty obszar bieżącą wodą przez ponad 10 minut i skontaktować się z lekarzem.

Zaparkować pojazd w pozycji bocznej na równym podłożu. Uruchom silnik na biegu jałowym na kilka minut, aby rozgrzać olej, a następnie wyłącz silnik. Odczekać 2 do 3 minut, aż olej osiądzie na dnie wyłączyć silnik.

Umieścić miskę olejową pod śrubą spustową oleju.

Odkręć magnetyczną śrubę spustową oleju wraz z podkładką [1]

Całkowicie spuścić zużyty olej.

⚠ OSTRZEŻENIE
Olej jest substancją toksyczną. Zużyty olej należy utylizować we właściwy sposób.

Wymontować filtr oleju [2]

Nałożyć niewielką ilość czystego oleju na gumowy pierścień uszczelniający nowego filtra oleju.

Zamontować nowy filtr oleju.

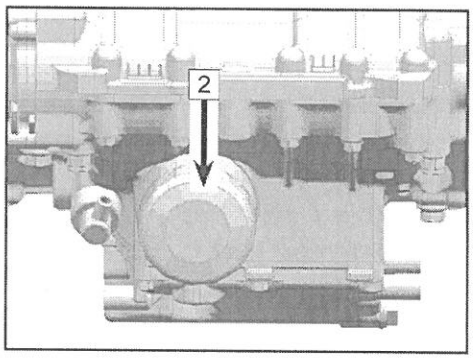

⚠ UWAGA
Przed zamontowaniem filtra oleju należy nałożyć cienką warstwę oleju na pierścień uszczelniający, aby zapobiec zakleszczeniu filtra w obudowie silnika.

Oczyść śrubę spustową oleju i obszar wokół otworu spustowego oleju. Załóż nową podkładkę na śrubę spustową oleju, a następnie zainstaluj ją ponownie. Dokręcić śrubę spustową zgodnie ze specyfikacją.

Moment dokręcania: 25 N-m

Wykręcić korek wlewu oleju [3]
Wlać 2,74 qt (2,6 l) oleju SAE10W/40 SJ, JASOMA2.
Ponownie zamontować korek wlewu oleju.
Uruchomić silnik i pracować na biegu jałowym przez kilka minut, pozwalając olejowi do filtra oleju, sprawdzając jednocześnie, czy nie ma wycieków. Wyłącz silnik.
Sprawdź poziom oleju i wyreguluj go zgodnie z wynikiem.

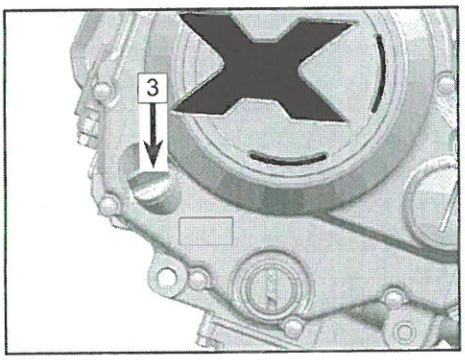

Wydajność oleju silnikowego

Wymiana z filtrem oleju: 2,74 qt (2,6 l)
CFMOTO zaleca olej do silników motocyklowych o klasyfikacji API SJ lub wyższej i JASO-MA2 jako podstawowy wybór. Dopuszczalną alternatywą jest JASO-MA.
Chociaż olej silnikowy 10W-40 jest olejem zalecanym dla większości warunków, lepkość oleju może wymagać zmiany w celu dostosowania do warunków atmosferycznych w miejscu jazdy.
Lepkość oleju należy dobrać zgodnie z tabelą.

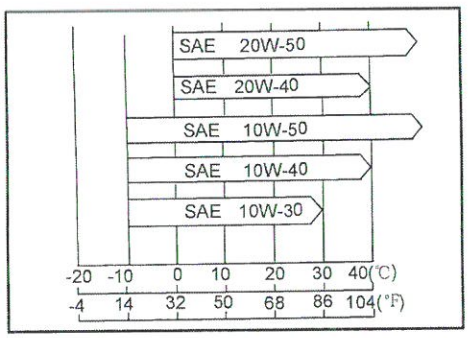

Świeca zapłonowa

Świece zapłonowe należy wymieniać zgodnie z tabelą konserwacji okresowej.
Konserwacja świec zapłonowych powinna być wykonywana wyłącznie przez autoryzowanego dealera.
Typ świecy zapłonowej: CR8EI
Luz świecy zapłonowej: [1] 0,027 cala ~ 0,035 cala (0,7 mm ~ 0,9 mm)
Moment dokręcania: 15 N•m

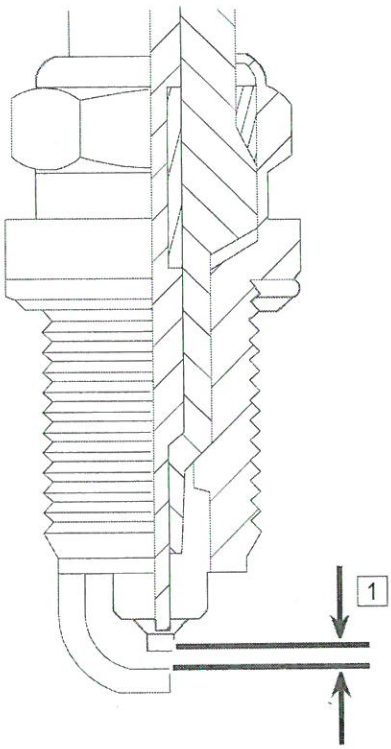

Układ wlotu i wylotu powietrza

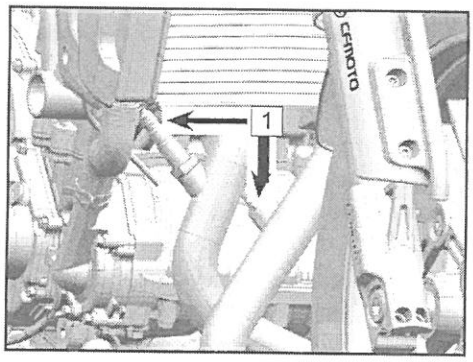

System wykrywania paliwa i układu wydechowego

Optymalizacja układu paliwowego i wydechowego jest wykrywana przez czujniki tlenu [1]. Czujnik tlenu zainstalowany na każdej rurze wydechowej wykrywa stan spalania powietrza i paliwa, mierząc gęstość tlenu i przesyłając ją jako sygnał elektryczny do ECU. Jeśli ECU stwierdzi, że spalanie nie jest optymalne, dokona regulacji wtrysku paliwa zgodnie z sygnałami z czujników TPS i temperatury powietrza dolotowego. W ten sposób stosunek powietrza do paliwa może zostać zoptymalizowany pod kątem całkowitego spalania.

Zawór wlotu powietrza

Zawór wlotu powietrza jest zasadniczo zaworem, który umożliwia przepływ świeżego powietrza z filtra powietrza do silnika. Powietrze przepływające przez zawór wlotu powietrza nie ma możliwości powrotu. Należy zlecić dealerowi sprawdzenie zaworów wlotu powietrza zgodnie z tabelą przeglądów okresowych. Ponadto należy zlecić kontrolę zaworów wlotu powietrza, gdy nie można uzyskać stabilnej pracy na biegu jałowym, moc silnika jest znacznie zmniejszona lub występują nietypowe odgłosy pracy silnika.

Demontaż i kontrola zaworów wlotu powietrza powinny być wykonywane wyłącznie przez autoryzowanego dealera CFMOTO.

Luz zaworowy

Zawory silnika i gniazda zaworów zużywają się podczas eksploatacji. Regulacja elementów układu rozrządu powinna być wykonywana przez technika dealera zgodnie z tabelą przeglądów okresowych.

⚠ OSTRZEŻENIE
Jeśli regulacja luzu zaworowego nie zostanie przeprowadzona, ostatecznie doprowadzi to do braku luzu lub spowoduje, że zawory pozostaną częściowo otwarte, co zmniejszy osiągi, spowoduje hałas zaworów i może spowodować poważne uszkodzenie silnika. Luz zaworowy dla każdego zaworu powinien być sprawdzany i regulowany zgodnie z Tabelą Okresowej Konserwacji. Kontrola i regulacja powinny być wykonywane przez dealera CFMOTO.

Filtr powietrza

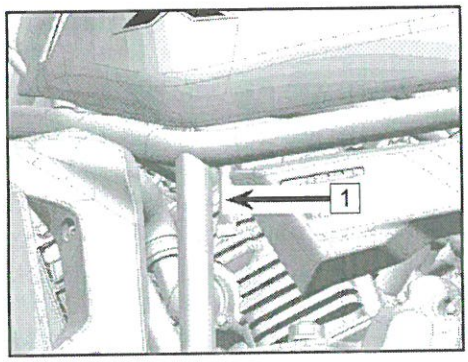

Zatkany filtr powietrza ogranicza przepływ powietrza, zwiększa zużycie paliwa, zmniejsza moc silnika i powoduje zanieczyszczenie świec zapłonowych. Wkład filtra powietrza należy czyścić zgodnie z tabelą okresowych czynności konserwacyjnych. Podczas jazdy w warunkach dużego zapylenia, deszczu lub błota wkład filtra powietrza powinien być serwisowany częściej niż jest to zalecane w tabeli przeglądów okresowych. Ze względu na konstrukcję pojazdu, serwis filtra powietrza powinien być wykonywany wyłącznie przez autoryzowanego dealera.

Przewód kontrolny filtra powietrza [1] znajduje się po lewej stronie cylindra silnika i zostanie automatycznie opróżniony, gdy w filtrze pozostaną resztki oleju lub wody.

⚠ UWAGA
Olej na oponach i plastikowych lub innych częściach spowoduje ich uszkodzenie. Jeśli silnik będzie zasysał niefiltrowane powietrze, będzie to miało negatywny wpływ na żywotność silnika. Nigdy nie należy uruchamiać pojazdu bez filtra powietrza.

Układ chłodzenia

Chłodnica i wentylator chłodzący

Sprawdzić, czy żeberka chłodnicy nie są wygięte, nie mają kształtu, nie są zablokowane przez owady lub błoto, a następnie oczyścić je strumieniem wody pod niskim ciśnieniem.

⚠ OSTRZEŻENIE
Podczas pracy wentylatora należy trzymać ręce i odzież z dala od łopatek wentylatora, aby uniknąć obrażeń. Używanie wody pod wysokim ciśnieniem do mycia pojazdu może uszkodzić żebra chłodnicy i pogorszyć jej skuteczność. Instalowanie nieautoryzowanych akcesoriów przed chłodnicą lub za wentylatorem chłodzącym może spowodować zakłócenia w przepływie powietrza przez chłodnicę, co może doprowadzić do przegrzania i w konsekwencji uszkodzenia silnika. Jeśli żebra chłodnicy są uszkodzone na ponad 20% swojej powierzchni przez przeszkody i nie można ich usunąć, należy wymienić chłodnicę na nową.

Węże chłodnicy

Codziennie przed jazdą motocyklem należy sprawdzać przewody chłodnicy pod kątem nieszczelności, pęknięć, zużycia, rdzy, korozji oraz połączenia pod kątem nieszczelności lub poluzowania. Sprawdzić zgodnie z tabelą przeglądów okresowych.

Płyn chłodzący

Płyn chłodzący pochłania nadmiar ciepła z silnika i przekazuje je do powietrza przez chłodnicę. Jeśli poziom płynu chłodzącego jest niski, silnik przegrzeje się i może ulec poważnemu uszkodzeniu. Poziom płynu chłodzącego należy sprawdzać codziennie przed jazdą motocyklem i wykonywać czynności konserwacyjne zgodnie z tabelą przeglądów okresowych. Jeśli poziom płynu chłodzącego jest niski, należy go uzupełnić.

Aby chronić układ chłodzenia (silnik i chłodnica zawierają części aluminiowe) przed rdzą i korozją, konieczne jest stosowanie w płynie chłodzącym środków chemicznych zapobiegających korozji i rdzy. Należy kupować wyłącznie dostępne w handlu płyny chłodzące zawierające inhibitory korozji i rdzy, dzięki czemu nie ma potrzeby dodawania ich oddzielnie.

⚠ NIEBEZPIECZEŃSTWO

Płyn chłodzący jest toksyczny i szkodliwy dla zdrowia.

Nie wolno dopuścić do kontaktu płynu chłodzącego ze skórą, oczami lub ubraniem. W przypadku połknięcia płynu chłodzącego należy natychmiast skontaktować się z lekarzem.

W przypadku kontaktu chłodziwa ze skórą należy natychmiast przemyć miejsce kontaktu dużą ilością wody.

W przypadku kontaktu chłodziwa z oczami należy przemyć je dużą ilością wody i natychmiast skontaktować się z lekarzem. W przypadku zachlapania odzieży płynem chłodzącym należy zmienić odzież.

Wszelkie ślady korozji lub rdzy spłukane z silnika i chłodnicy powinny być utylizowane zgodnie ze specjalnymi instrukcjami. Znajdujące się wewnątrz substancje chemiczne są szkodliwe dla ludzkiego organizmu.

⚠ UWAGA

Nie dodawać wody z kranu do układu chłodzenia. Spowoduje to gromadzenie się osadów wewnątrz układu chłodzenia. Należy używać wyłącznie mieszanki wody destylowanej i płynu chłodzącego 50%\50%. W temperaturach poniżej 0°C niewłaściwa mieszanka wody i płynu chłodzącego może spowodować zamarznięcie, poważne zakłócenia i awarię układu chłodzenia.

Dostępny na rynku butelkowany płyn niezamarzający ma właściwości antykorozyjne i antykorozyjne. W przypadku nadmiernego rozcieńczenia traci on swoje właściwości antykorozyjne i antykorozyjne. Stężenie rozcieńczonego płynu niezamarzającego powinno być zgodne z instrukcjami producenta.

Podczas napełniania układu chłodzenia należy upewnić się, że płyn chłodzący ma kolor zielony i zawiera glikol etylenowy. Gdy temperatura otoczenia jest niższa niż 32°F (0°C), należy upewnić się, że temperatura zamarzania płynu chłodzącego jest niższa niż 32°F (0°C).

Kontrola poziomu płynu chłodzącego

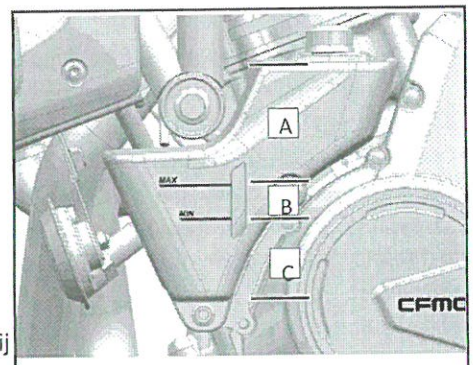

Zaparkować pojazd w pozycji bocznej na równym podłożu. Sprawdź poziom płynu chłodzącego w zbiorniku.

Jeśli znajduje się on w obszarze "B": Poziom płynu chłodzącego jest prawidłowy.

Jeśli poziom znajduje się w obszarze "A": Spuścić nadmiar płynu chłodzącego, aż znajdzie się w obszarze "B".

Jeśli poziom znajduje się w obszarze "C" lub nie widać poziomu: Uzupełnij ten sam płyn chłodzący, aż jego poziom znajdzie się w obszarze "B".

⚠ OSTRZEŻENIE

Gdy pojazd pracuje, płyn chłodzący ma bardzo wysoką temperaturę i pozostaje w stanie sprężania.
Przed ostygnięciem silnika lub układu chłodzenia nie należy otwierać chłodnicy, węża chłodnicy, zbiornika ani innych części związanych z układem chłodzenia.
W przypadku poparzenia należy natychmiast przemyć dotknięty obszar bieżącą wodą przez ponad 10 minut i skontaktować się z lekarzem.

Napełnianie płynu chłodzącego

Otwórz pokrywę zbiornika i wlej płyn chłodzący do obszaru B.

⚠ UWAGA

Jeśli konieczne jest częste dolewanie płynu chłodzącego lub zbiornik jest całkowicie suchy, prawdopodobnie w układzie występuje nieszczelność. Zleć kontrolę układu chłodzenia autoryzowanemu dealerowi.

W celu wymiany płynu chłodzącego należy skontaktować się z dealerem. Mieszanie różnych płynów chłodzących może doprowadzić do uszkodzenia silnika.

Opona i łańcuch

Ten pojazd wykorzystuje wyłącznie opony bezdętkowe, obręcze i zawory do pompowania. Należy używać wyłącznie zalecanych standardowych opon, obręczy i zaworów do pompowania. Nie montować opon dętkowych na obręczach bezdętkowych. Nie wolno montować dętki wewnątrz opony bezdętkowej. Nieprawidłowy montaż opon może spowodować wyciek powietrza z opony.

Specyfikacja opon

Specyfikacja opon	Przednie koło	110/80 R18 M/C
	Tylne koło	180/55 R17 (Heritage)
Ciśnienie w oponach	Koło przednie	35.2 psi (250 kPa)
	Koło tylne	40.6 psi (280 kPa)
Minimalna głębokość bieżnika	Koło przednie	0.031 in ~ 0.039 in (0.8 mm ~ 1 mm)
	Tylne koło	0.031 in ~ 0.039 in (0.8 mm ~ 1 mm)

Nieprawidłowe ciśnienie w oponach lub przekroczenie limitu obciążenia opony może wpłynąć na prowadzenie i osiągi pojazdu, powodując utratę kontroli nad pojazdem.
Należy okresowo sprawdzać ciśnienie powietrza w oponach za pomocą manometru. Należy odpowiednio wyregulować ciśnienie w oponach.
Zbyt niskie ciśnienie w oponach może spowodować ich nieprawidłowe zużycie lub przegrzanie.
Prawidłowe ciśnienie w oponach zapewnia najwyższy poziom komfortu i najdłuższą żywotność.

UWAGA:
Ciśnienie w oponach należy sprawdzać, gdy opony są zimne.
Na ciśnienie w oponach ma wpływ zmiana temperatury otoczenia i wysokości nad poziomem morza. Jeśli temperatura otoczenia i wysokość nad poziomem morza ulegną znacznym zmianom podczas jazdy, ciśnienie w oponach należy odpowiednio dostosować i skontrolować. Większość krajów posiada własne przepisy dotyczące minimalnej głębokości bieżnika. Należy przestrzegać lokalnych przepisów. Podczas montażu nowych felg lub opon należy zawsze sprawdzać wyważenie kół.

⚠ UWAGA
Aby zachować bezpieczeństwo i stabilność jazdy, należy używać wyłącznie zalecanych opon i ciśnienia. Jeśli opona zostanie przebita i naprawiona lub użyta w ciągu 24 godzin po naprawie, prędkość pojazdu nie powinna przekraczać 100 km/h, a w żadnym innym momencie nie może przekraczać 130 km/h. Przebita opona powinna zostać jak najszybciej naprawiona. Opony przednie i tylne powinny pochodzić od tego samego producenta i mieć ten sam wzór bieżnika. Nowe opony mogą być śliskie i mogą spowodować utratę kontroli nad pojazdem oraz obrażenia, jeśli nie zostaną odpowiednio dotarte. Należy jeździć pojazdem z umiarkowaną prędkością, stosując różne kąty nachylenia, aby opony tworzyły tarcie z podłożem na całej powierzchni. Normalna powierzchnia cierna powstanie po 160-kilometrowym okresie docierania. W okresie docierania należy unikać gwałtownego hamowania, mocnego przyspieszania i ostrych zakrętów przy dużych prędkościach.

Obciążenie użytkowe opon

Maksymalna zalecana ładowność wynosi: 330,7 kg (150 kg), w tym kierowca, bagaż i akcesoria..

Tire Friction

When tire tread wear exceeds the use limit, the tire becomes more susceptible to punctures and failure. An accepted estimate is that 90% of all tire failures occur during the last 10% of tread life, so it is unsafe to continue to use tires until they are bald. In accordance with the Periodic Maintenance Chart, measure the depth of the tread with a depth gauge, and replace any tire that has worn down to the minimum allowable tread depth.

Visually inspect the tire tread for cracks and cuts, and replace with a new tire if severely damaged. For example, if partial expansion appears on the tire, it means the tire is severely damaged.

Remove any embedded stones or other foreign particles form the tread.

⚠CAUTION
When the environment temperature is below 14°F (-10°C), it is recommended to place the vehicle indoors if required to store for a long time. Do not use side stand to park vehicle for long time in winter. Use the middle stand (if equipped) or park stand bracket to park the vehicle, as the tires should not bear the vehicle weight. Do not allow the tires to sink into snow or ice when parking the vehicle in winter. When parking vehicle for long time outside in winter, use a ground covering under tires that will insulate and protect them.

Kontrola łańcucha napędowego

Luz i smarowanie łańcucha napędowego należy sprawdzać codziennie przed jazdą zgodnie z tabelą konserwacji okresowej, aby zapewnić bezpieczeństwo i zapobiec nadmiernemu zużyciu. Jeśli łańcuch będzie mocno zużyty lub źle wyregulowany, doprowadzi to do nadmiernego zużycia części i możliwej awarii.

Zbyt mocno napięty łańcuch przyspiesza zużycie łańcucha, zębatki, tylnej zębatki i tylnej obręczy. Niektóre części mogą pęknąć lub złamać się pod obciążeniem.

Zbyt luźny łańcuch może spaść z koła łańcuchowego lub tylnej zębatki, co może spowodować zablokowanie tylnego koła lub uszkodzenie silnika.

zablokowanie tylnego koła lub uszkodzenie silnika.

Żywotność łańcucha napędowego zależy w dużej mierze od jego konserwacji.

Kontrola zabrudzenia łańcucha

Należy okresowo sprawdzać lub kontrolować łańcuch pod kątem zabrudzenia lub po jeździe w trudnych warunkach.

Jeśli łańcuch jest zabrudzony, należy spłukać duże cząstki brudu delikatnym strumieniem wody. Wyczyść wszelkie pozostałości brudu i smaru

smaru za pomocą odpowiedniego środka do czyszczenia łańcuchów.

Po wyschnięciu spryskaj łańcuch odpowiednim smarem do łańcuchów.

⚠ OSTRZEŻENIE
Podczas rozpylania smaru do łańcuchów nie należy rozpryskiwać smaru na inne części. Smar na oponach zmniejszy przyczepność opon, a smar na tarczach hamulcowych zmniejszy wydajność hamulców. Jeśli dojdzie do nadmiernego rozpryśnięcia smaru, należy wyczyścić te elementy odpowiednim środkiem czyszczącym.

Kontrola napięcia łańcucha

Ustaw skrzynię biegów w położeniu neutralnym. Zaparkować z podpórką boczną na równym podłożu.

Popchnij środkową część łańcucha do oporu i zmierz odległość jego ruchu.

Jeśli napięcie łańcucha jest niezgodne ze specyfikacją, wyreguluj je zgodnie ze standardem.

Wartość standardowa: 1,18 cala ~ 1,57 cala (30 mm ~ 40 mm) UWAGA:

Obróć tylne koło do różnych pozycji i powtórz pomiar przed regulacją luzu łańcucha.

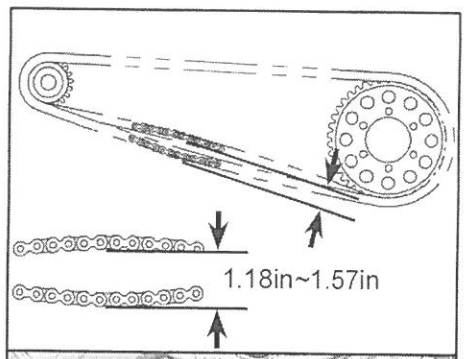

Regulacja naprężenia łańcucha

Poluzuj nakrętkę wału tylnego koła [1].

Poluzować lewą i prawą nakrętkę blokującą [3]

Przykręć równomiernie lewą i prawą śrubę regulacyjną [2] aby wyregulować napięcie łańcucha, upewniając się, że znaczniki wyrównania na lewym i prawym napinaczu łańcucha [4] są takie same jak położenie znacznika odniesienia.

Upewnij się, że koniec wahacza ściśle przylega do śruby regulacyjnej.

Dokręć lewą i prawą nakrętkę zabezpieczającą.

Dokręć nakrętkę wału tylnego koła i zamontuj zawleczkę.

Dokręć lewą i prawą nakrętkę blokującą [3]

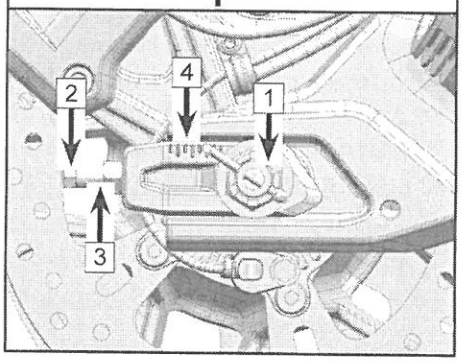

Kontrola zużycia

Ustaw skrzynię biegów w położeniu neutralnym. Zaparkować z podpórką boczną na równym podłożu.
Napiąć łańcuch lub zawiesić na nim przedmiot o masie 10 kg (22 funty). Zmierzyć długość między 20 ogniwami pod kątem wydłużenia. Jeśli zmierzona długość przekracza standardowy limit, wymień łańcuch na nowy.

Standardowy limit: 12,6 cala (320,7 mm)

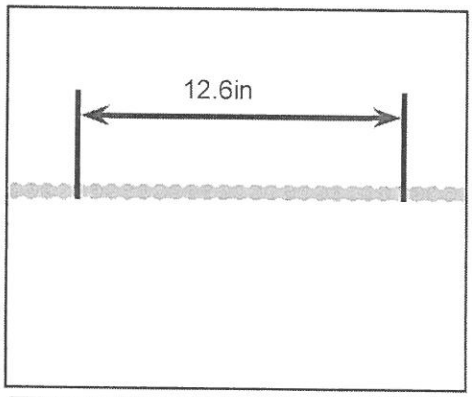

⚠ NIEBEZPIECZEŃSTWO
Ze względów bezpieczeństwa należy używać standardowego łańcucha. Gdy łańcuch jest wydłużony, nigdy nie należy go przecinać i montować z powrotem w pojeździe. Wymianę łańcucha należy zlecić autoryzowanemu dealerowi

Sprawdź zęby tylnej zębatki i zębatki silnika pod kątem zużycia.

Jeśli zębatka silnika lub tylna zębatka są zużyte, należy wymienić obie zębatki jako zestaw.

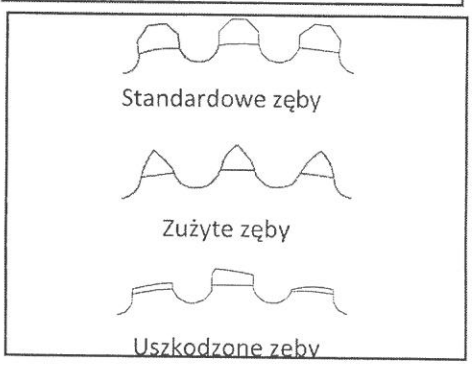

Układ hamulcowy

Aby zagwarantować doskonałe osiągi pojazdu i bezpieczeństwo osobiste, należy naprawiać i konserwować pojazd zgodnie z Tabelą przeglądów okresowych. Należy upewnić się, że wszystkie części układu hamulcowego są w dobrym stanie. W przypadku uszkodzenia układu hamulcowego należy zlecić kontrolę pojazdu autoryzowanemu dealerowi.

Kontrola dźwigni hamulca przedniego

Zaparkować pojazd z podpórką boczną na równym podłożu.
Lekko chwyć dźwignię hamulca przedniego i sprawdź jej swobodny skok.

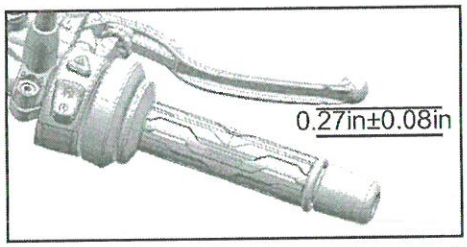

Swobodny skok: 0,27 cala ± 0,08 cala (7 mm ± 2 mm)

Sprawdź dźwignię hamulca przedniego pod kątem pęknięć lub nietypowych odgłosów. W razie wykrycia problemów wymień części na nowe.

Kontrola pedału hamulca tylnego

Zaparkuj pojazd z podpórką boczną na równym podłożu.
Lekko naciśnij pedał hamulca tylnego i sprawdź jego swobodny skok.

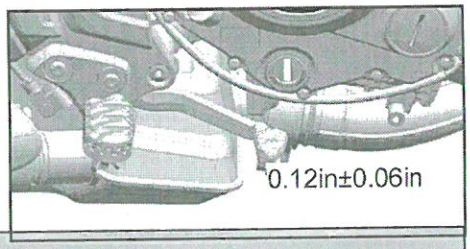

Swobodny skok: 0,12 cala±0,06 cala (3 mm±1,5 mm)

Sprawdź tylny pedał hamulca pod kątem pęknięć lub nietypowych odgłosów. W przypadku wykrycia problemów należy wymienić części na nowe.

⚠ OSTRZEŻENIE

Jeśli hamulce są miękkie po naciśnięciu dźwigni hamulca lub pedału hamulca, w przewodzie płynu hamulcowego może znajdować się powietrze lub może brakować płynu. Jeśli w pojeździe występuje ten niebezpieczny stan, nie należy prowadzić pojazdu. Niezwłocznie zleć sprawdzenie układu hamulcowego autoryzowanemu dealerowi CFMOTO.

Kontrola poziomu płynu hamulcowego

Zaparkować pojazd na podpórce bocznej.
Sprawdź poziom płynu w zbiorniku przednich i tylnych hamulców.
Jeśli poziom płynu hamulcowego znajduje się w obszarze "B": Poziom płynu jest prawidłowy.
Jeśli poziom płynu hamulcowego znajduje się w obszarze "A": Spuść nadmiar płynu, aż znajdzie się w obszarze "B".
Jeśli poziom płynu hamulcowego znajduje się w obszarze "C" lub nie widać poziomu: Uzupełnij ten sam płyn hamulcowy, aż do osiągnięcia poziomu w obszarze „B".

⚠ OSTRZEŻENIE

Jeśli poziom płynu hamulcowego często spada do obszaru C, układ hamulcowy jest nieszczelny lub uszkodzony. Należy niezwłocznie zlecić sprawdzenie układu hamulcowego autoryzowanemu dealerowi CFMOTO.

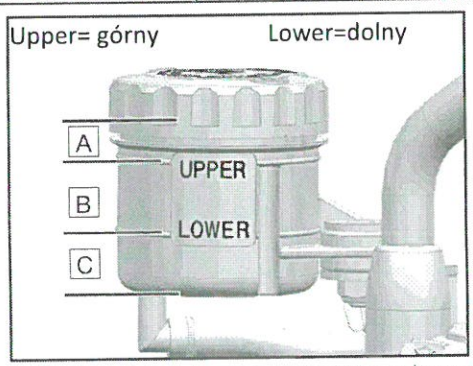

Zbiornik płynu hamulcowego przedniego hamulca

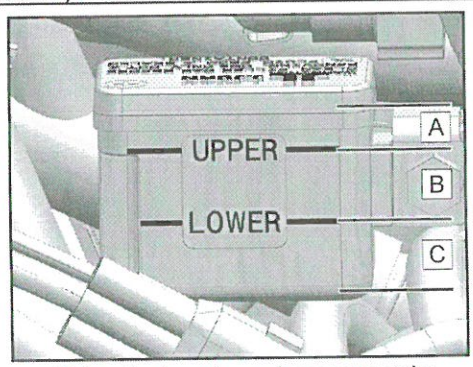

Zbiornik płynu hamulcowego z tyłu

Adding Brake Fluid

⚠ OSTRZEŻENIE

Płyn hamulcowy powoduje podrażnienia skóry. W przypadku kontaktu ze skórą należy przemyć dotknięty obszar dużą ilością wody skórą.
Płyn hamulcowy należy przechowywać w miejscu niedostępnym dla dzieci.
Płyn hamulcowy należy przechowywać z dala od skóry, oczu i odzieży. W razie potrzeby nosić odzież ochronną i okulary ochronne. W przypadku połknięcia płynu hamulcowego należy natychmiast skonsultować się z lekarzem. Natychmiast dokładnie przepłukać oczy wodą i skonsultować się z lekarzem w przypadku kontaktu płynu hamulcowego z oczami. z oczami.
Jeśli płyn hamulcowy rozleje się na odzież, należy ją zmienić.

⚠ OSTRZEŻENIE

Płyn hamulcowy używany przez dłuższy czas bez wymiany zmniejszy skuteczność hamowania. Płyn hamulcowy należy wymieniać zgodnie z harmonogramem przeglądów okresowych. Należy używać wyłącznie płynu hamulcowego typu DOT4 oznaczonego na zbiorniku płynu. Mieszanie różnych typów płynu hamulcowego może spowodować uszkodzenie lub awarię układu hamulcowego. W celu wymiany płynu hamulcowego należy skontaktować się z autoryzowanym dealerem CFMOTO.

⚠ UWAGA

Gdy poziom płynu hamulcowego spada, powoduje to podciśnienie wewnątrz zbiornika płynu, co może prowadzić do ugięcia uszczelki zbiornika. Zdejmij korek zbiornika, aby uwolnić ciśnienie. Wyreguluj uszczelkę zbiornika, a następnie zamontuj uszczelkę i korek.

Zbiornik płynu hamulca przedniego

Wykręcić śruby [1].

Zdjąć pokrywę i uszczelkę zbiornika [2].

Uzupełnij płyn hamulcowy do obszaru "B".

Ponownie zamontować pokrywę i uszczelkę zbiornika.

Zamontować śruby.

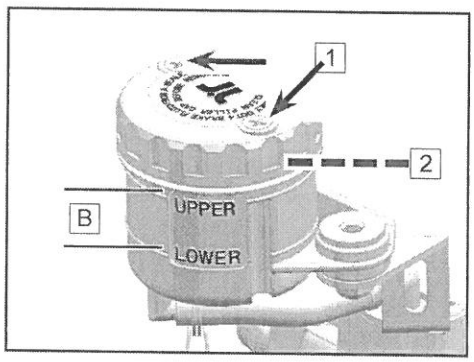

Upper=górny lower=dolny

Zbiornik płynu hamulcowego z tyłu

Wykręcić śruby [1]

Zdjąć pokrywę i uszczelkę zbiornika [2]

Uzupełnij płyn hamulcowy do obszaru "B".

Ponownie zamontować pokrywę i uszczelkę zbiornika.

Zamontować śruby.

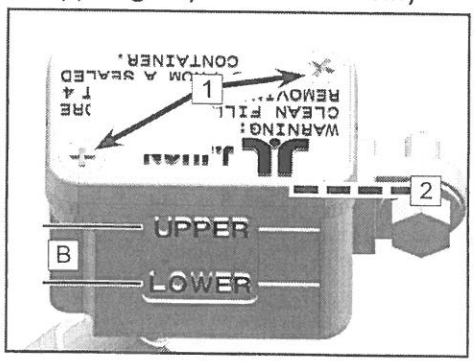

Kontrola tarcz hamulcowych

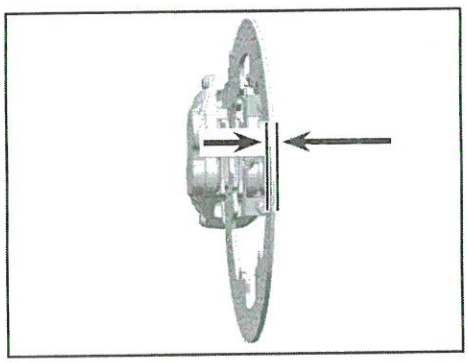

Okresowo sprawdzaj tarcze hamulcowe pod kątem uszkodzeń, zniekształceń, pęknięć lub zużycia. Uszkodzone tarcze hamulcowe mogą spowodować awarię układu hamulcowego. Zużyte tarcze hamulcowe skracają drogę hamowania. Jeśli tarcze hamulcowe są uszkodzone lub przekroczyły limit zużycia, należy niezwłocznie skontaktować się z autoryzowanym dealerem w celu ich wymiany na nowe. Sprawdź grubość przednich i tylnych tarcz hamulcowych w kilku miejscach.

Limit zużycia przednich tarcz hamulcowych: 0,14 cala (3,5 mm)
Limit zużycia tylnych tarcz hamulcowych: 0,16 cala (4 mm).

Kontrola zacisków hamulcowych

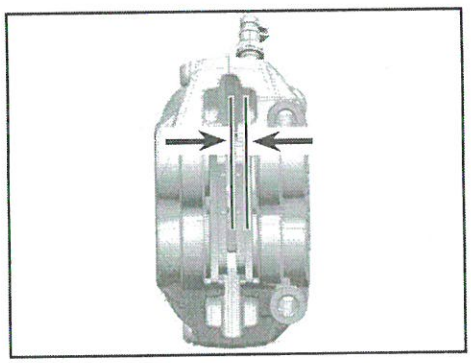

Przed jazdą należy sprawdzić zaciski hamulcowe. Okresowo sprawdzaj klocki hamulcowe pod kątem minimalnej grubości. Zbyt cienkie klocki hamulcowe spowodują ocieranie stalowej płytki o tarcze hamulcowe, co znacznie zmniejszy skuteczność hamowania i uszkodzi układ hamulcowy. Należy sprawdzać minimalną grubość klocków hamulcowych na wszystkich zaciskach hamulcowych.

Minimalna grubość klocka hamulcowego: 0,1 cala (2,5 mm)

Jeśli grubość klocka hamulcowego jest mniejsza niż minimalny limit lub płytka klocka hamulcowego jest uszkodzona, należy niezwłocznie skontaktować się z autoryzowanym dealerem w celu naprawy układu hamulcowego.

Układ przeciwblokujący (ABS)

ABS to system bezpieczeństwa, który zapobiega blokowaniu kół podczas jazdy na wprost bez wpływu sił bocznych.

Z pomocą ABS podczas pełnego hamowania lub hamowania w warunkach żwiru, kałuży, poślizgu lub innych drogowych o niskiej sile przyczepności, pojazd poradzi sobie z pełną siłą hamowania i nie zablokuje kół, co mogłoby spowodować wypadek.

⚠ NIEBEZPIECZEŃSTWO
Nie zawsze można zapobiec przewróceniu się pojazdu w ekstremalnych sytuacjach podczas jazdy, np. z bagażem/ładunkiem załadowanym z wysoko położonym środkiem ciężkości, zmienną nawierzchnią drogi, stromymi zjazdami, pełnym hamowaniem bez zwolnionego sprzęgła. Dostosuj styl jazdy do warunków drogowych i swoich umiejętności prowadzenia pojazdu.

Układ ABS działa w oparciu o dwa niezależne obwody hamulcowe (hamulce przednie i tylne). Gdy elektroniczna jednostka sterująca układu hamulcowego wykryje tendencję do blokowania koła, układ ABS zaczyna regulować ciśnienie w układzie hamulcowym. Użytkownicy odczują proces regulacji jako lekkie pulsowanie dźwigni hamulca ręcznego lub nożnego.

Po włączeniu zapłonu wskaźnik ABS powinien się zaświecić i zgasnąć po rozpoczęciu jazdy. Jeśli wskaźnik ABS nie zgaśnie po rozpoczęciu jazdy lub zaświeci się podczas jazdy, oznacza to, że w układzie ABS wystąpiła usterka. Jeśli wystąpi usterka, układ ABS nie będzie działał, a koła mogą się zablokować podczas gwałtownego hamowania. Układ hamulcowy pozostaje w pełni funkcjonalny, ale układ ABS nie jest dostępny w celu skorygowania potencjalnego zablokowania kół.

Kontrola amortyzatorów

Przytrzymując kierownicę i przedni hamulec, kilkakrotnie ściśnij przedni widelec, aby sprawdzić, czy działa płynnie. Sprawdzić wzrokowo przednie amortyzatory pod kątem wycieków oleju, zarysowań lub odgłosów tarcia.

Po zakończeniu jazdy sprawdź, czy na przednich amortyzatorach nie ma błota, brudu lub zanieczyszczeń. Należy okresowo czyścić te powierzchnie. Zaniedbanie tej czynności może doprowadzić do uszkodzenia uszczelki olejowej i wycieku oleju z amortyzatora.

Kilkakrotnie dociśnij siodełko ciężarem ciała, aby sprawdzić, czy tylny amortyzator działa płynnie. Sprawdź wzrokowo tylny amortyzator pod kątem wycieku oleju.

W przypadku jakichkolwiek wątpliwości dotyczących działania przedniego lub tylnego amortyzatora, należy skontaktować się z autoryzowanym dealerem CFMOTO w celu natychmiastowej kontroli.

Regulacja tylnego amortyzatora

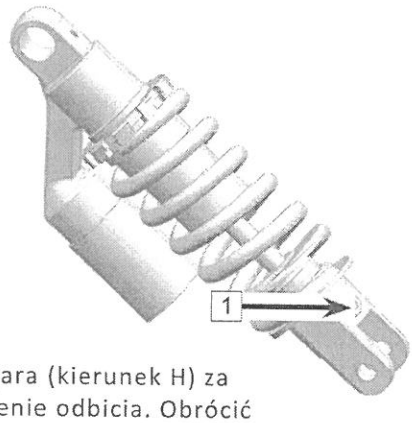

Amortyzator został fabrycznie ustawiony w najlepszej pozycji, która jest odpowiednia dla większości sytuacji.

Regulacja tłumienia odbicia

Tłumienie odbicia wpływa na szybkość reakcji amortyzatora.

Im wyższe ustawienie tłumienia odbicia [1] tym wolniejsza prędkość odbicia zawieszenia. Im niższe ustawienie tłumienia odbicia, tym większa prędkość odbicia zawieszenia.

Ustawienie fabryczne: 10 kliknięć Łącznie: 20±2 kliknięcia

Obróć regulator w kierunku przeciwnym do ruchu wskazówek zegara (kierunek H) za pomocą prostego śrubokręta i zapisz liczbę, aby zmniejszyć tłumienie odbicia. Obrócić prostym śrubokrętem zgodnie z ruchem wskazówek zegara (kierunek S) i zapisać liczbę, aby zwiększyć tłumienie odbicia.

Aby przywrócić ustawienia fabryczne, należy obrócić pokrętło w kierunku przeciwnym do ruchu wskazówek zegara (kierunek H) do końca, a następnie w kierunku zgodnym z ruchem wskazówek zegara (kierunek S) do 10. kliknięcia. Przed przystąpieniem do regulacji zawieszenia należy skontaktować się z dealerem CFMOTO.

⚠ NIEBEZPIECZEŃSTWO
Ten element zawiera azot pod wysokim ciśnieniem. Niewłaściwe użytkowanie może spowodować wybuch. Należy przeczytać odpowiednie instrukcje. Nie wystawiać na działanie ognia, nie wykonywać otworów ani nie otwierać urządzenia.

Regulacja przedniego amortyzator

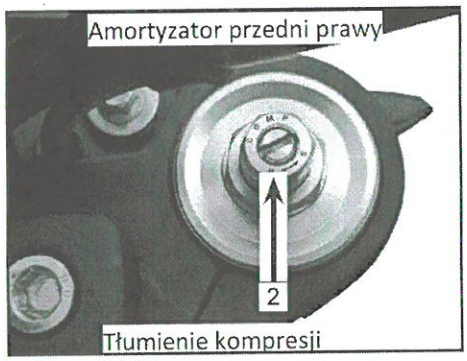

Amortyzator został fabrycznie ustawiony w najlepszej pozycji, która jest odpowiednia dla większości sytuacji.

Regulacja tłumienia dobicia

Tłumienie kompresji wpływa na szybkość reakcji amortyzatora.
Im wyższe ustawienie tłumienia dobicia [2] tym wolniejsza prędkość kompresji zawieszenia. Im niższe ustawienie tłumienia odbicia, tym większa prędkość dobicia zawieszenia.

Ustawienie fabryczne: 10 kliknięć Łącznie: 20±2 kliknięcia

Obróć regulator w kierunku przeciwnym do ruchu wskazówek zegara (kierunek H) za pomocą prostego śrubokręta i zapisz liczbę, aby zmniejszyć tłumienie dobicia. Obrócić prostym śrubokrętem zgodnie z ruchem wskazówek zegara (kierunek S) i zapisać liczbę, aby zwiększyć tłumienie dobicia.

Obróć zgodnie z zapisanymi liczbami, aby przywrócić ustawienia fabryczne lub obróć w kierunku przeciwnym do ruchu wskazówek zegara (kierunek H) do końca, a następnie obróć w kierunku zgodnym z ruchem wskazówek zegara (kierunek S) do 10. kliknięcia.

Przed przystąpieniem do regulacji zawieszenia należy skontaktować się z dealerem CFMOTO.

Regulacja tłumienia odbicia

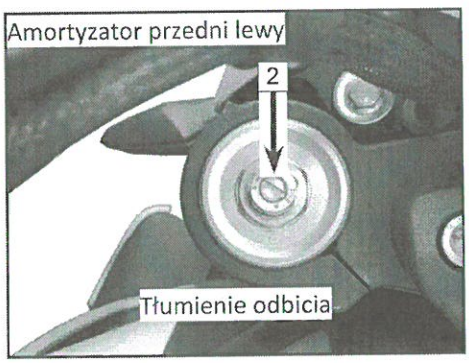

Tłumienie odbicia wpływa na szybkość reakcji amortyzatora.
amortyzatora. Im wyższe ustawienie tłumienia odbicia [3], tym wolniejsza prędkość odbicia zawieszenia. Im niższe ustawienie tłumienia odbicia, tym większa prędkość odbicia zawieszenia.

Ustawienie fabryczne: 10 kliknięć Łącznie: 20±2 kliknięcia

Obróć regulator w kierunku przeciwnym do ruchu wskazówek zegara (kierunek H) za pomocą prostego śrubokręta i zapisz liczbę, aby zmniejszyć tłumienie odbicia. Obróć regulator zgodnie z ruchem wskazówek zegara (kierunek S) za pomocą prostego śrubokręta i zapisz liczbę, aby zwiększyć tłumienie odbicia.

Aby przywrócić ustawienia fabryczne, należy obrócić pokrętło w kierunku przeciwnym do ruchu wskazówek zegara (kierunek H) do końca, a następnie w kierunku zgodnym z ruchem wskazówek zegara (kierunek S) do 10. kliknięcia.

Przed przystąpieniem do regulacji zawieszenia należy skontaktować się z dealerem CFMOTO.

Regulacja obciążenia wstępnego

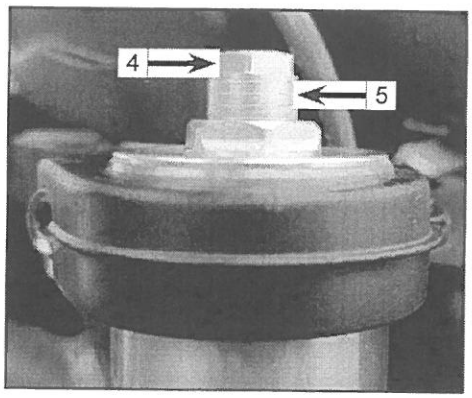

Napięcie wstępne sprężyny przedniego amortyzatora wpływa na siłę potrzebną do ściśnięcia sprężyny. Im wyższe napięcie wstępne, tym większa siła będzie potrzebna do ściśnięcia sprężyny na określoną odległość. Im niższe napięcie wstępne, tym mniejsza siła będzie potrzebna do ściśnięcia sprężyny na tę samą odległość.

Obróć nakrętkę regulacyjną napięcia wstępnego 4 w kierunku zgodnym z ruchem wskazówek zegara (kierunek H), aby zwiększyć napięcie wstępne sprężyny.

Obróć nakrętkę regulacyjną napięcia wstępnego 4 w kierunku przeciwnym do ruchu wskazówek zegara (kierunek S), aby zmniejszyć napięcie wstępne sprężyny.

Podczas regulacji napięcia wstępnego należy upewnić się, że liczba kresek 5 na lewym i prawym regulatorze napięcia wstępnego amortyzatora jest taka sama.

When adjusting the preload, ensure the number of mark lines appearing

Przed przystąpieniem do regulacji zawieszenia należy skontaktować się z dealerem CFMOTO.

Układ elektryczny i sygnalizacja świetlna

Akumulator

Akumulator w tym pojeździe jest akumulatorem bezobsługowym. W związku z tym nie ma potrzeby sprawdzania ilości elektrolitu w akumulatorze ani dolewania wody destylowanej. Aby zapewnić optymalną żywotność akumulatora, należy utrzymywać akumulator w odpowiednim stanie naładowania, aby zapewnić rezerwę udźwigu dostępną przy rozruszniku. Gdy motocykl jest często używany, akumulator jest ładowany przez układ ładowania motocykla. Jeśli motocykl jest używany sporadycznie lub przez krótki czas podczas każdej jazdy, akumulator może pozostać rozładowany. Akumulatory mogą również ulegać samorozładowaniu w wyniku rzadkiego użytkowania. Szybkość rozładowania zależy od typu akumulatora i temperatury otoczenia. Na przykład, gdy temperatura otoczenia wzrasta, szybkość rozładowywania może wzrosnąć o współczynnik 1 na każde 15°C wzrostu temperatury. W niskich temperaturach, jeśli akumulator nie jest prawidłowo ładowany, może łatwo spowodować zamarznięcie elektrolitu, co może prowadzić do pękania akumulatora i wypaczenia płyt elektrod. Prawidłowe, pełne naładowanie akumulatora zwiększa jego odporność na zamarzanie.

UWAGA: Ze względu na konstrukcję motocykla i rozmieszczenie podzespołów, demontaż i montaż akumulatora powinien być wykonywany wyłącznie przez techników CFMOTO w odpowiednio wyposażonym warsztacie.

Konserwacja akumulatora

Akumulator należy zawsze utrzymywać w stanie pełnego naładowania, w przeciwnym razie może on ulec uszkodzeniu, a jego żywotność może ulec skróceniu.

Jeśli pojazdem jeździ się rzadko, należy co tydzień sprawdzać napięcie akumulatora za pomocą woltomierza. Jeśli spadnie ono poniżej 12,8 V, akumulator należy naładować za pomocą odpowiedniej ładowarki (sprawdź u sprzedawcy). Jeśli pojazd nie będzie używany przez okres dłuższy niż 2 tygodnie, akumulator należy ładować za pomocą odpowiedniej ładowarki podtrzymującej. Nie należy używać szybkiej ładowarki samochodowej, która może spowodować przegrzanie akumulatora i jego uszkodzenie.

Ładowarka akumulatora

Specyfikację ładowarki akumulatora można uzyskać u sprzedawcy.

Ładowanie akumulatora

Przed rozpoczęciem ładowania należy wyjąć akumulator z pojazdu.

Podłącz dodatni i ujemny przewód ładowarki i ładuj akumulator z szybkością 1/10 ampera pojemności akumulatora.

Na przykład, szybkość ładowania akumulatora o pojemności 10 A wynosi 1,0 ampera.

Przed instalacją należy upewnić się, że akumulator jest w pełni naładowany.

⚠ OSTRZEŻENIE
Nie należy montować w tym motocyklu konwencjonalnego akumulatora z mokrymi ogniwami. Układ elektryczny nie będzie działał prawidłowo i może dojść do jego uszkodzenia. Podczas demontażu akumulatora należy najpierw wyjąć biegun ujemny, a następnie dodatni. Podczas montażu, kolejność podłączania jest odwrotna do kolejności wyjmowania akumulatora.

UWAGA:

Podczas ładowania akumulatora bezobsługowego należy zawsze postępować zgodnie z instrukcjami podanymi na etykiecie.

Światło

Światła drogowe i mijania są regulowane. Obróć pokrętło regulacji światła [1] aby wyregulować światło

⚠ UWAGA
Nie należy pozostawiać włączonego zasilania przez dłuższy czas, jeśli silnik nie zostanie uruchomiony. Ciągle włączone światło główne zużyje pojemność akumulatora i spowoduje, że silnik nie uruchomi się.

Wszystkie światła mają strukturę LED, której nie można naprawić w przypadku uszkodzenia lub awarii. W przypadku uszkodzenia lub awarii diody LED należy zlecić dealerowi wymianę całego zespołu.

⚠ UWAGA
Regulacja świateł drogowych / mijania powinna być zgodna z lokalnymi przepisami. Standard promieni świetlnych opiera się na tym, że przednie i tylne koła dotykają podłoża, a kierowca siedzi na pojeździe.

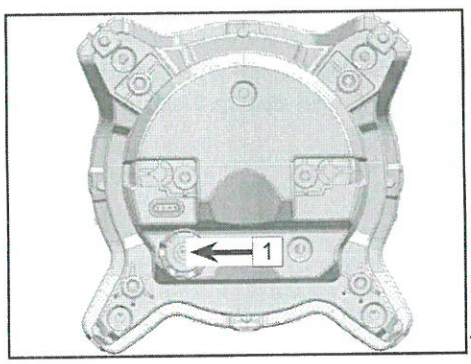

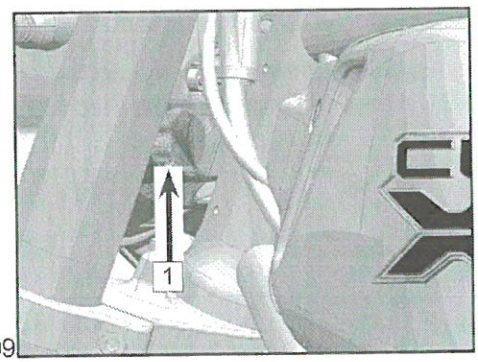

109

Bezpiecznik

Skrzynka bezpieczników [1] znajduje się pod siedzeniem i jest widoczna po zdjęciu siedzenia i osłony przeciwpyłowej. Jeśli bezpiecznik jest przepalony, sprawdź układ elektryczny pod kątem uszkodzeń i wymień bezpiecznik na nowy.

⚠ OSTRZEŻENIE
Nie należy używać żadnych zamienników standardowych bezpieczników. Przepalony bezpiecznik należy wymienić na nowy o takim samym amperażu. Wartość natężenia prądu jest podana na bezpieczniku.

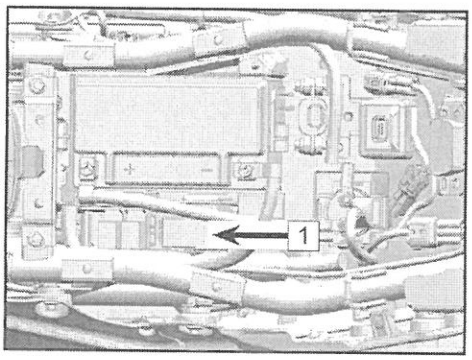

Katalizator

Ten motocykl jest wyposażony w katalizator w układzie wydechowym. Platyna i rod zawarte wewnątrz katalizatora reagują ze spalinami silnika zawierającymi tlenek węgla i węglowodory, przekształcając je w dwutlenek węgla i wodę, dzięki czemu spaliny odprowadzane do atmosfery są czystsze.

Aby zapewnić prawidłowe działanie katalizatora, należy przestrzegać poniższych zaleceń:

Używać wyłącznie benzyny bezołowiowej. Nigdy nie używaj benzyny ołowiowej. Benzyna ołowiowa znacznie skraca żywotność katalizatora. Nie wolno ruszać pojazdem z włączonym silnikiem i skrzynią biegów oraz wyłączonym zapłonem i/lub wyłącznikiem silnika. Nie próbuj wielokrotnie uruchamiać silnika, gdy akumulator jest rozładowany. W takich warunkach niespalona mieszanka paliwowo-powietrzna może przedostać się do układu wydechowego, przyspieszając reakcję z konwerterem, co prowadzi do jego przegrzania i uszkodzenia, gdy silnik jest gorący, lub zmniejszenia wydajności konwertera, gdy silnik jest zimny.

⚠ UWAGA
Należy używać wyłącznie benzyny bezołowiowej. Nawet niewielka ilość ołowiu może uszkodzić metale szlachetne wewnątrz katalizatora, powodując jego awarię. Nie dodawaj oleju antykorozyjnego ani oleju silnikowego do tłumika, ponieważ może to spowodować awarię katalizatora.

System odparowywania paliwa

Ten pojazd jest wyposażony w system EVAP. Opary paliwa ze zbiornika paliwa są zasysane do zbiornika z węglem przez rurkę absorpcyjną. Opary paliwa są pochłaniane przez kanister zawierający węgiel aktywny, gdy silnik jest wyłączony. Gdy silnik pracuje, opary paliwa zaabsorbowane w kanistrze węglowym przepływają do wlotu powietrza i spalają się jako normalna część procesu spalania, unikając zanieczyszczenia środowiska, zamiast być uwalniane bezpośrednio do powietrza. W międzyczasie ciśnienie powietrza wewnątrz zbiornika paliwa jest równoważone przez system EVAP. Jeśli ciśnienie wewnętrzne w zbiorniku paliwa jest niższe niż na zewnątrz, ciśnienie powietrza może zostać uzupełnione przez przewód powietrzny pochłaniacza dwutlenku węgla i przewód absorpcyjny. Przewód EVAP powinien być zawsze drożny, bez blokowania lub ściskania, w przeciwnym razie pompa paliwa może ulec uszkodzeniu, a zbiornik paliwa może również ulec deformacji lub pęknięciu.

W przypadku awarii elementu układu odprowadzania par paliwa należy skontaktować się z dealerem CFMOTO. Nie należy modyfikować układu odparowywania paliwa, w przeciwnym razie układ nie będzie spełniał wymogów przepisów dotyczących ochrony środowiska. Połączenia przewodów powinny być dobrze połączone po każdej naprawie, bez wycieków powietrza, blokowania, ściskania, pęknięć lub uszkodzeń itp.

Czyszczenie i przechowywanie motocykla

Ogólne środki ostrożności

Utrzymywanie motocykla w czystości i jak najlepszej sprawności wydłuży jego żywotność. Przykrycie motocykla wysokiej jakości, oddychającym pokrowcem pomoże chronić pojazd podczas przechowywania.

- Motocykl należy zawsze czyścić po ostygnięciu silnika i układu wydechowego.
- Unikaj stosowania silnych detergentów do uszczelek, klocków hamulcowych i opon.
- Myj pojazd ręcznie. Nie używaj sprayu pod wysokim ciśnieniem.
- Unikaj ostrych chemikaliów, rozpuszczalników, detergentów i domowych środków czyszczących, takich jak wodorotlenek amonu.
- Benzyna, płyn hamulcowy i płyn chłodzący mogą uszkodzić lakierowane powierzchnie plastikowe. Należy je natychmiast zmyć, jeśli zostaną rozpryśnięte na lakierowane tworzywa sztuczne.
- Do czyszczenia pojazdu nie należy używać metalowych szczotek, wełny stalowej ani innych materiałów ściernych.
- Zachowaj ostrożność podczas mycia przedniej szyby, osłony reflektorów i innych plastikowych części, ponieważ można je łatwo zarysować.
- Unikać wysokiego ciśnienia wody, ponieważ może ono przebić uszczelki i elementy elektryczne, powodując uszkodzenie pojazdu.
- Unikać rozpylania wody w miejscach takich jak wloty powietrza, układ paliwowy, podzespoły elektryczne, wyloty tłumika i zamek zbiornika paliwa.

Mycie pojazdu

- Spłukać zimną wodą w celu usunięcia luźnego brudu.
- Wymieszaj łagodny detergent przeznaczony do motocykli lub samochodów z wodą w wiadrze. Umyj motocykl miękką szmatką lub gąbką. W razie potrzeby użyj łagodnego środka odtłuszczającego, aby usunąć nagromadzony olej lub smar. Zacznij od górnej części motocykla i umyj dolne części jako ostatnie.
- Po umyciu spłucz motocykl czystą wodą, aby usunąć wszelkie pozostałości (pozostałości detergentu mogą uszkodzić elementy motocykla).
- Osusz motocykl miękką szmatką, aby uniknąć zarysowań.
- Uruchom silnik i pozostaw go na biegu jałowym przez kilka minut. Ciepło wytwarzane przez silnik pomoże osuszyć
- wysuszyć pojazd w wilgotnych miejscach.
- Ostrożnie jedź motocyklem z niską prędkością i kilkakrotnie zaciągnij hamulec. Pomoże to osuszyć hamulce i przywróci ich normalną wydajność roboczą.
- Nasmaruj łańcuch napędowy, aby zapobiec rdzewieniu.

UWAGA:

Podczas jazdy w miejscach, gdzie drogi są posypane solą lub w pobliżu oceanu, po zakończeniu jazdy należy natychmiast umyć motocykl zimną wodą. Nie używaj ciepłej wody do mycia pojazdu, ponieważ przyspiesza ona reakcję chemiczną soli. Po wysuszeniu pojazdu, nałożenie sprayu antykorozyjnego na wszystkie metalowe lub chromowane powierzchnie pomoże zapobiec korozji. W przypadku jazdy w deszczowy dzień lub po prostu umycia motocykla, na wewnętrznej stronie klosza reflektora może skroplić się para wodna. W takim przypadku należy uruchomić silnik i włączyć reflektor, aby usunąć wilgoć.

Ochrona powierzchni

Po umyciu motocykla należy pokryć lakierowane powierzchnie, zarówno metalowe, jak i plastikowe, dostępnym w handlu woskiem do motocykli/pojazdów samochodowych. Wosk należy nakładać co trzy miesiące lub w zależności od warunków. Zawsze używaj produktów nieściernych i nakładaj je zgodnie z instrukcjami.

Przednia szyba i inne tworzywa sztuczne

Po umyciu należy delikatnie osuszyć plastikowe części miękką szmatką. Gdy pojazd wyschnie, należy wyczyścić przednią szybę i inne niepomalowane części plastikowe za pomocą zatwierdzonego środka do czyszczenia lub polerowania tworzyw sztucznych.

⚠ UWAGA
Części plastikowe mogą ulec zniszczeniu i pęknięciu, jeśli wejdą w kontakt z substancjami chemicznymi lub domowymi środkami czyszczącymi, takimi jak benzyna, płyn hamulcowy, środki do mycia okien, klej do gwintów lub inne agresywne chemikalia. Jeśli plastikowa część wejdzie w kontakt z jakąkolwiek agresywną substancją chemiczną, należy zmyć ją wodą, a następnie sprawdzić pod kątem uszkodzeń. Do czyszczenia plastikowych części należy unikać używania ściernych nakładek lub szczotek, ponieważ mogą one uszkodzić plastikową powierzchnię.

Chrom i aluminium

Części ze stopu chromu i niepowlekanego aluminium wystawione na działanie powietrza mogą się utleniać, matowieć i tracić połysk. Części te należy czyścić detergentem i polerować pastą w sprayu. Malowane i niepomalowane felgi aluminiowe należy czyścić specjalnym detergentem.

Produkty skórzane, winylowe i gumowe

Jeśli motocykl jest wyposażony w skórzane akcesoria, do czyszczenia należy użyć specjalnego środka do czyszczenia

skóry. Mycie skórzanych części detergentem i wodą spowoduje ich uszkodzenie, skracając ich żywotność. Części winylowe powinny być należy czyścić oddzielnie. Opony i inne elementy gumowe należy traktować środkiem ochronnym do gumy, aby zachować ich żywotność.

⚠ NIEBEZPIECZEŃSTWO
Podczas pielęgnacji opon należy zachować szczególną ostrożność, aby zastosowany gumowy środek ochronny nie wpływał na funkcję bieżnika opony. Nieprawidłowo zastosowany środek może zmniejszyć przyczepność opony do podłoża, powodując utratę kontroli nad pojazdem.

Preparation for Storage

Clean the entire vehicle thoroughly.

Run the engine for about 5 minutes, stop the engine, then change the engine oil and filter.

⚠ NIEBEZPIECZEŃSTWO
Motorcycle oil is a toxic substance. Dispose of used oil properly. Keep the used oil out of reach of children. If skin contacts the oil it should be washed off immediately.

Fill with fresh engine oil.

Fill with fuel and appropriate fuel additive.

⚠ NIEBEZPIECZEŃSTWO
Podczas użytkowania pojazdu należy przekręcić kluczyk zapłonu w położenie ⊗ Benzyna jest niezwykle łatwopalna i wybuchowa w określonych warunkach. Nie pal tytoniu. Upewnij się, że obszar jest dobrze wentylowany i wolny od wszelkich źródeł płomieni lub iskier. Dotyczy to również wszelkich urządzeń z lampką kontrolną. Benzyna jest substancją toksyczną. Benzynę należy utylizować we właściwy sposób. Zużyty olej należy przechowywać w miejscu niedostępnym dla dzieci. W przypadku kontaktu oleju ze skórą należy natychmiast zastosować odpowiednie środki.

Zmniejszyć ciśnienie w oponach o 20% w okresie przechowywania.

Podnieś koła z ziemi za pomocą drewnianych desek lub innego materiału, aby utrzymać wilgoć z dala od pojazdu.

Spryskać inhibitorem korozji wszystkie niepomalowane powierzchnie metalowe, aby zapobiec rdzewieniu. Unikaj spryskiwania części gumowych lub hamulców.

Nasmaruj łańcuch napędowy i wszystkie linki.
Wyjmij akumulator. Przechowuj go z dala od słońca, w chłodnym i suchym miejscu. Upewnij się, że akumulator jest w pełni naładowany zgodnie z tabelą przeglądów okresowych.
Zawiąż plastikowe worki na rurze wydechowej tłumika, aby zapobiec przedostawaniu się wilgoci.
Umieść osłonę na motocyklu, aby zapobiec gromadzeniu się na nim kurzu i brudu.

Przygotowanie po przechowywaniu

Zdejmij plastikowe torby z tłumika.
Sprawdź stan akumulatora. Naładuj go w razie potrzeby, a następnie zainstaluj akumulator w motocyklu. W razie potrzeby nasmaruj wszystkie punkty obrotowe (dźwignie kierownicy, pedał nożny itp.).
Sprawdź wszystkie punkty wymienione w sekcji Kontrola przed jazdą.
Jazda próbna z małą prędkością w celu sprawdzenia, czy pojazd działa prawidłowo.

Transport pojazdu

Jeśli pojazd wymaga transportu, powinien być przewożony na przyczepie motocyklowej, ciężarówce z płaską platformą lub przyczepie wyposażonej w rampę załadunkową lub platformę podnoszącą i zabezpieczony pasami mocującymi do motocykla. Nigdy nie próbuj holować pojazdu z kołem lub kołami na ziemi.

Ogólne problemy i ich przyczyny

Problem	Podzespoły	Możliwa przyczyna	Rozwiązanie
Silnik nie uruchamia się	Układ paliwowy	Brak paliwa w zbiorniku paliwa	Tankowanie
		Zablokowanie lub uszkodzenie pompy: niska jakość paliwa	Wyczyść lub wymień
	Układ zapłonowy	Awaria świecy zapłonowej: nadmierna ilość nagaru, zbyt długi czas użytkowania	Wyczyść lub wymień
		Awaria korka świecy zapłonowej: Słaby styk lub spalanie	Wyczyść lub wymień
		Awaria cewki zapłonowej: słaby styk lub spalanie	Wyczyść lub wymień
		Awaria ECU: Słaby kontakt lub spalanie	Wyczyść lub wymień
		Awaria cewki wyzwalacza: słaby kontakt lub przepalenie	Wyczyść lub wymień
		Awaria alternatora: słaby styk lub spalanie	Wyczyść lub wymień
		Awaria okablowania: słaby styk	Sprawdź lub wyreguluj
	Sprężanie w lindrze	Awaria mechanizmu rozruchowego: zużyty lub uszkodzony	Wyczyść lub wymień
		Uszkodzone zawory ssące i wydechowe, gniazda zaworów: zbyt duża ilość paliwa koloidalnego lub zbyt długi czas użytkowania	Wyczyść lub wymień
		Awaria cylindra, tłoka, pierścienia tłokowego: zbyt duża ilość paliwa koloidalnego lub zużycie	Wyczyść lub wymień
		Nieszczelność kolektora dolotowego: zbyt długie użytkowanie	Wyczyść lub wymień
		Uszkodzony rozrząd zaworów	Wyczyść lub wymień

Niewystarczająca moc	Zawór i tłok	Zawory wlotowe i wylotowe, nadmierne osadzanie się nagaru na tłokach: niska jakość paliwa i oleju	Naprawić lub wymienić
	Sprzęgło	Ślizganie się sprzęgła: słaba jakość oleju, zbyt długie użytkowanie i przeciążenie	Wyregulować lub wymienić
	Cylinder i pierścień	Zużycie cylindra, pierścieni tłokowych: słaba jakość oleju i zbyt długie użytkowanie.	Wymienić olej
	Hamulec	Niepełne oddzielenie hamulca: hamulec jest zbyt mocno dokręcony	Wyregulować
	Łańcuch główny	Łańcuch napędowy jest zbyt napięty: niewłaściwa regulacja	Wyregulować
	Silnik	Silnik przegrzewa się: zbyt bogata lub zbyt uboga mieszanka, zła jakość oleju, paliwa, schronienie itp.	Wyregulować lub wymienić
Niewystarczająca moc	Świeca zapłonowa	Nieprawidłowa szczelina świecy zapłonowej, normalna specyfikacja to 0,8 mm -0,9 mm	Wyregulować lub wymienić
	Rura dolotowa	Wyciek powietrza z rury dolotowej: zbyt długie użytkowanie	Wyregulować lub wymienić
	Głowica cylindra	Wyciek powietrza z głowicy cylindrów lub zaworów	Wyregulować lub wymienić
	Układ elektryczny	Awaria układu elektrycznego	Kontrola lub naprawa
	Filtr powietrza	Zatkany filtr powietrza	Wymienić
Reflektory i światła tylne nie działają	Przewody	Słabe połączenia	Wyregulować
	Lewy i prawy przełącznik	Słaby kontakt lub uszkodzenie przełącznika	Wyregulować lub wymienić

	Reflektor	Awaria lub uszkodzenie żarówki i oprawy lampy	Wyregulować lub wymienić
	Regulator	Kontrola. Luźne połączenie lub spalona	Sprawdzić lub wymienić
	Magneto	Sprawdzić cewkę: słabe połączenie lub spalona	Sprawdź lub wymień
Klakson nie działa	Akumulator	Brak zasilania elektrycznego	Naładować lub wymienić
	Lewy przełącznik	Usterka lub uszkodzenie przycisku klaksonu	Regulacja lub wymiana
	Kabel	Słabe połączenie	Regulacja lub naprawa
	Klakson	Uszkodzenie klaksonu	Regulacja lub wymiana

Wymienione elementy to typowe usterki motocykla. Jeśli w motocyklu wystąpiła usterka (zwłaszcza elektronicznego układu wtrysku paliwa, układu odparowania paliwa lub systemu alarmowego), należy skontaktować się z autoryzowanym dealerem CFMOTO w celu sprawdzenia i naprawy pojazdu.

⚠ NIEBEZPIECZEŃSTWO
Nie próbuj usuwać usterek bez profesjonalnej pomocy, w przeciwnym razie może to spowodować wypadek. Użytkownik ponosi odpowiedzialność za wypadki związane z wszelkimi naprawami lub konserwacją niewykonanymi przez dealera CFMOTO.

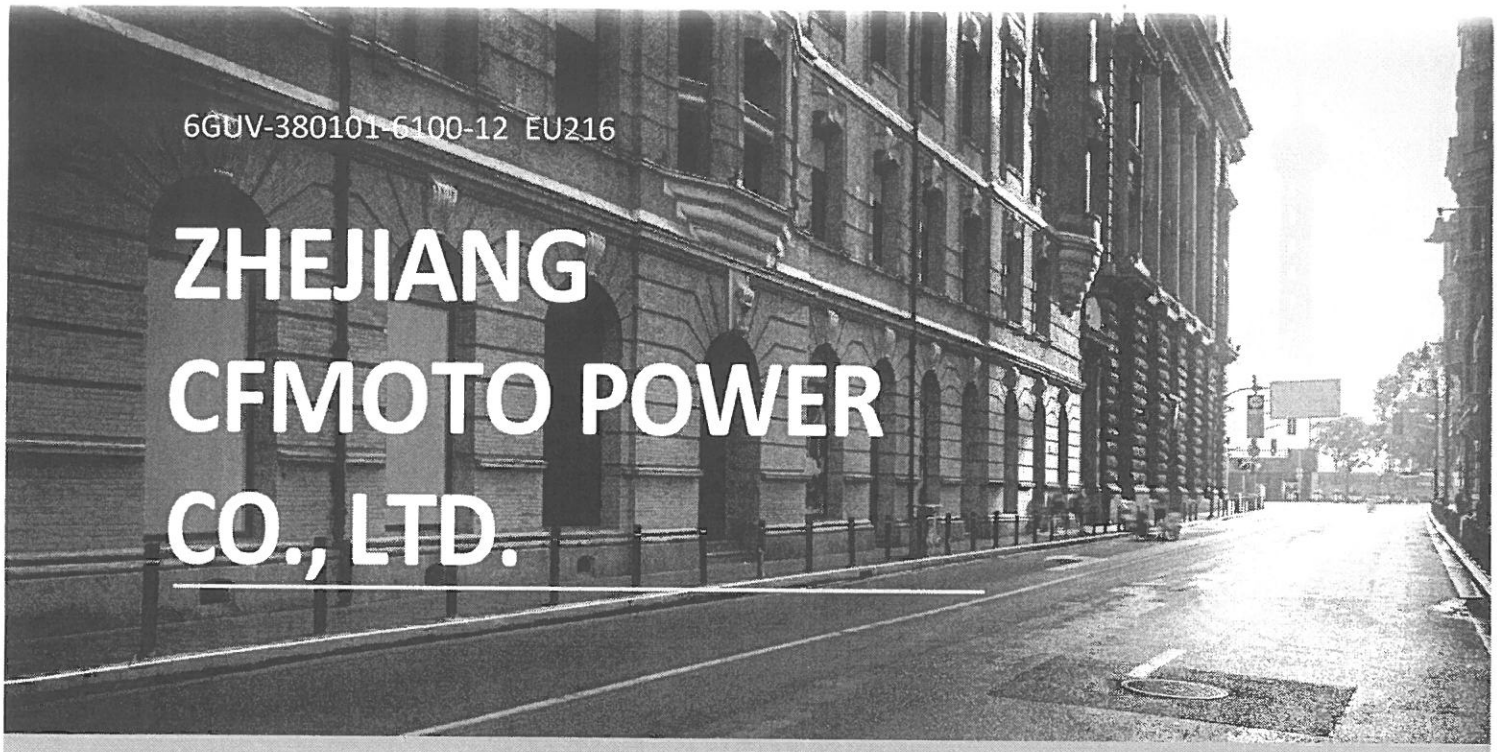

6GUV-380101-6100-12 EU216

ZHEJIANG CFMOTO POWER CO., LTD.

MANUFACTURED BY :

Add:NO.116,Wuzhou Road, Yuhang Economic Development Zone,Hangzhou 311100, Zhejiang Province,China

Tel: 86-571-86258863
Fax: +86-571-89265788
E-mail: service@cfmoto.com.cn
Http://global.cfmoto.com

DISTRIBUTED BY :

CFMOTO POWERSPORTS INC.
3555 Holly Lane N. Suite #30, Plymouth MN, 55447, USA

Toll free: (888) 8-CFMOTO (823-6686)
Tel: (1) 763-398-2690
Fax: (1) 763-398-2695
www.cfmotousa.com